CENTRO METEOROLÓGICO 4CAST PRO WIFI CON SENSOR EXTERIOR 7EN1

Art. No. 7003210
7803210
7903210

Producto	Art.No.
Estación base + sensor inalámbrico 7 en 1	7003210
Sólo la sensor 7 en 1	7803210
Sólo la Estación base	7903210

DE **MANUAL DE INSTRUCCIONES**

DE Besuchen Sie unsere Website über den folgenden QR Code oder Weblink um weitere Informationen zu diesem Produkt oder die verfügbaren Übersetzungen dieser Anleitung zu finden.

EN Visit our website via the following QR Code or web link to find further information on this product or the available translations of these instructions.

FR Si vous souhaitez obtenir plus d'informations concernant ce produit ou rechercher ce mode d'emploi en d'autres langues, rendez-vous sur notre site Internet en utilisant le code QR ou le lien correspondant.

NL Bezoek onze internetpagina via de volgende QR-code of weblink, voor meer informatie over dit product of de beschikbare vertalingen van deze gebruiksaanwijzing.

ES ¿Desearía recibir unas instrucciones de uso completas sobre este producto en un idioma determinado? Entonces visite nuestra página web utilizando el siguiente enlace (código QR) para ver las versiones disponibles.

IT Desidera ricevere informazioni esaustive su questo prodotto in una lingua specifica? Venga a visitare il nostro sito Web al seguente link (codice QR Code) per conoscere le versioni disponibili.

RU Посетите наш сайт, отсканировав QR-код, или перейдите ссылке, чтобы больше узнать об этом товаре или скачать руководство по эксплуатации на другом языке.

www.bresser.de/P7003210 www.bresser.de/P7803210 www.bresser.de/P7903210

GARANTIE · WARRANTY · GARANTÍA · GARANZIA

www.bresser.de/warranty_terms

RECYCLAGE (TRIMAN/FRANCE)

FR

FR Cet appareil, ses accessoires et piles se recyclent

À DÉPOSER EN MAGASIN ou À DÉPOSER EN DÉCHÈTERIE

Points de collecte sur www.quefairedemesdechets.fr
Privilégiez la réparation ou le don de votre appareil !

WORKS WITH:

ProWeatherLive

https://proweatherlive.net https://www.bresser.de/download/ProWeatherLive

APP DOWNLOAD:

Download on the App Store

GET IT ON Google Play

Apple and the Apple logo are trademarks of Apple Inc., registered in the U.S. and other countries. App Store is a service mark of Apple Inc., registered in the U.S. and other countries.
Google Play and the Google Play logo are trademarks of Google Inc.

TABLE OF CONTENTS

1. INTRODUCCIÓN . . . 5
   1.1 GUÍA DE INICIO RÁPIDO . . . 5
2. ANTES DE LA INSTALACIÓN . . . 6
   2.1 COMPROBACIÓN . . . 6
   2.2 SELECCIONAR LA UBICACIÓN . . . 6
3. INICIO . . . 6
   3.1 SENSOR INALÁMBRICO 7-EN-1 . . . 6
      3.1.1 INSTALAR LA VELETA . . . 7
      3.1.2 INSTALAR EL EMBUDO DEL PLUVIÓMETRO . . . 7
      3.1.3 INSTALAR BATERÍAS RECARGABLES . . . 7
      3.1.4 AJUSTAR EL PANEL SOLAR . . . 9
      3.1.5 INSTALAR EL POSTE DE MONTAJE . . . 10
      3.1.6 ALINEACIÓN DE LA DIRECCIÓN . . . 12
      3.1.7 APUNTANDO EL SENSOR INALÁMBRICO 7-EN-1 HACIA EL SUR . . . 12
   3.2 SINCRONIZACIÓN SENSOR(ES) INALÁMBRICO(S) ADICIONAL(ES) (OPCIONAL) . . . 12
   3.3 RECOMENDACIÓN PARA LOGRAR LA MEJOR COMUNICACIÓN INALÁMBRICA . . . 14
   3.4 CONFIGURACIÓN DE LA CONSOLA . . . 14
      3.4.1 ENCENDER LA CONSOLA DE VISUALIZACIÓN . . . 14
      3.4.2 CONFIGURACIÓN DE LA CONSOLA CON PANTALLA . . . 15
      3.4.3 SINCRONIZACIÓN DEL SENSOR INALÁMBRICO 7 EN 1 . . . 16
      3.4.4 BORRADO DE DATOS . . . 16
4. FUNCIONES Y MODO DE EMPLEO DE LA CONSOLA CON PANTALLA . . . 16
   4.1 PANTALLA . . . 16
   4.2 CLAVES DE LA CONSOLA DE LA PANTALLA . . . 17
   4.3 FUNCIONES DE LA CONSOLA . . . 18
      4.3.1 PREVISIÓN METEOROLÓGICA PARA HOY Y LOS PRÓXIMOS 5 DÍAS . . . 18
      4.3.2 PREVISIÓN DE TEMPERATURAS MÁXIMAS Y MÍNIMAS PARA HOY Y LOS PRÓXIMOS 5 DÍAS . . . 19
      4.3.3 PREVISIÓN DE TEMPERATURA MEDIA CON PROBABILIDAD DE LLUVIA PARA HOY Y LOS PRÓXIMOS 5 DÍAS . . . 19
      4.3.4 TEMPERATURA EXTERIOR, HUMEDAD E ÍNDICE DE TEMPERATURA . . . 20
      4.3.5 INTERIOR / CANALES DE TEMPERATURA Y HUMEDAD . . . 21
      4.3.6 MODO MULTICANAL Y DE DESPLAZAMIENTO PARA SENSORES OPCIONALES . . . 22
      4.3.7 FUGA DE AGUA (SENSOR DE FUGAS OPCIONAL) . . . 22
      4.3.8 VIENTO . . . 22
      4.3.9 PRESIÓN BAROMÉTRICA . . . 25
      4.3.10 PRECIPITACIÓN . . . 25
      4.3.11 INTENSIDAD DE LUZ, INDICE DE UV Y TIEMPO DE QUEMADURA . . . 26
      4.3.12 CALIDAD DEL AIRE . . . 26
      4.3.13 ESTADO DEL CIELO . . . 27
      4.3.14 REGISTROS MÁXIMO/MÍNIMO . . . 28
      4.3.15 FASE LUNAR . . . 29
      4.3.16 SALIDA Y PUESTA DEL SOL / SALIDA Y PUESTA DE LA LUNA . . . 29
      4.3.17 RECEPCIÓN INALÁMBRICA DE LA SEÑAL DEL SENSOR . . . 29
      4.3.18 MÉTODO DE SINCRONIZACIÓN HORARIA . . . 30
      4.3.19 ESTADO DE LA CONEXIÓN WI-FI . . . 30
   4.4 OTROS AJUSTES . . . 30
      4.4.1 HORA, FECHA Y CONFIGURACIÓN GENERAL . . . 30
      4.4.2 CONFIGURACIÓN DE LA HORA DE ALARMA . . . 31
      4.4.3 AJUSTE DE LAS UNIDADES . . . 32
      4.4.4 LUZ DE FONDO . . . 32
5. CREAR UNA CUENTA PROWEATHERLIVE (PWL) Y CONFIGURAR LA CONEXIÓN WI-FI DE LA CONSOLA 32
   5.1 CREAR UNA CUENTA PWL Y AÑADIR UN NUEVO DISPOSITIVO EN PWL . . . 33
6. CONECTE LA CONSOLA A LA WI-FI . . . 34
   6.1 CONSOLA EN MODO PUNTO DE ACCESO . . . 34
   6.2 CONECTAR CON LA CONSOLA . . . 35
   6.3 CONFIGURAR LA CONEXIÓN CON EL SERVIDOR METEOROLÓGICO . . . 36
   6.4 CONFIGRUACIÓN AVANZADA EN INTERFAZ WEB . . . 37
      6.4.1 CALIBRACIÓN . . . 38
7. DATOS EN DIRECTO Y FUNCIONAMIENTO DE PROWEATHERLIVE (PWL) . . . 38

7.1 VER DATOS EN DIRECTO 38
8. MANTENIMIENTO 39
8.1 ACTUALIZACIÓN DE FIRMWARE 39
8.1.1 PASO DE ACTUALIZACIÓN DEL FIRMWARE 39
8.2 CAMBIO DE PILAS 40
8.2.1 EMPAREJAR EL SENSOR O LOS SENSORES MANUALMENTE 40
8.3 REINICIAR Y RESTABLECER LOS AJUSTES DE FÁBRICA 40
8.4 MANTENIMIENTO DEL CONJUNTO DE SENSORES 7 EN 1 INALÁMBRICO 40
9. SOLUCIÓN DE PROBLEMAS 40
10. ESPECIFICACIONES 41
10.1 CONSOLA 41
10.2 SENSOR INALÁMBRICO 7-EN-1 44
11. RECICLAJE 45
12. DECLARACIÓN DE CONFORMIDAD CE 45
13. GARANTÍA Y SERVICIO 45

SOBRE ESTE MANUAL DE INSTRUCCIONES

El presente manual de instrucciones debe considerarse parte integrante del aparato.
Antes de utilizar el aparato, lea detenidamente las indicaciones de seguridad y el manual de instrucciones.
Guarde el presente manual de instrucciones en caso de necesitar volver a utilizarlo más adelante. En caso de venta o entrega del aparato a terceros, el manual de instrucciones debe entregarse también al siguiente propietario/usuario del producto.

Este producto está pensado únicamente para uso privado. Se desarrolló como un medio electrónico para el uso de servicios multimedia.

ADVERTENCIAS GENERALES

⚠ RIESGO DE ASFIXIA

Mantenga los materiales de embalaje, como bolsas de plástico y gomas elásticas, fuera del alcance de los niños, ya que estos materiales representan un riesgo potencial de asfixia.

⚠ RIESGO DE DESCARGA ELÉCTRICA

Este dispositivo contiene componentes electrónicos que funcionan a pilas. Los niños deben utilizarlo solo bajo la supervisión de un adulto. Úselo solo como se describe en este manual, de lo contrario corre el riesgo de que se produzcan descargas eléctricas.

⚠ RIESGO DE QUEMADURAS QUÍMICAS

La fuga de ácido de las pilas puede provocar quemaduras químicas. Evite el contacto del ácido de las pilas con piel, ojos y/o membranas mucosas. En caso de contacto con el ácido, enjuague inmediatamente la zona afectada con abundante agua y busque atención médica.

⚠ RIESGO DE INCENDIO/EXPLOSIÓN

Utilice solo las pilas recomendadas. No cortocircuite el dispositivo o las pilas, ni las arroje al fuego. El calor excesivo y el manejo inadecuado pueden provocar cortocircuitos, incendios e incluso una explosión.

! NOTA

No desmonte el aparato. En caso de defecto, póngase en contacto con su distribuidor. Este se pondrá en contacto con el servicio técnico y, en caso de ser necesario, enviará el aparato a reparación.

No lo sumerja en agua.

No someta la unidad a fuerza excesiva, golpes, polvo, temperaturas extremas o humedad elevada, ya que podría provocarse un mal funcionamiento, una menor duración de los componentes electrónicos, dañar las pilas o las piezas.

Utilice solo las pilas recomendadas. Recambie siempre las pilas agotadas o muy usadas por un juego completo de pilas nuevas a plena capacidad. No utilice pilas de marcas o modelos distintos ni de diferente nivel de capacidad. Retire las pilas del aparato si no lo va a usar durante un periodo prolongado de tiempo.

El fabricante no se hace responsable de los daños ocasionados por una instalación incorrecta de las pilas.

1. INTRODUCCIÓN

Gracias por elegir el Centro Meteorológico WIFI 4Cast con Multisensor 7 en 1. Este sistema ofrece una previsión de 6 días y muchas funciones avanzadas para los observadores del tiempo, como el servicio en la nube ProWeatherLive (PWL), que proporciona previsiones y condiciones meteorológicas on line en su consola, de su zona, a la vez que recibe sus datos meteorológicos personales que puede consultar en cualquier momento en el sitio web o la app de PWL. El multisensor inalámbrico profesional 7 en 1 integra sensores de temperatura, humedad, viento, lluvia, rayos ultravioleta y luz para controlar en todo momento las condiciones meteorológicas locales y transmitir estos datos a la consola mediante tecnología de radiofrecuencia inalámbrica. Este sistema también admite hasta 7 sensores termo-hígricos y otros sensores opcionales, como los de fugas de agua, lo que le permite controlar todas las condiciones ambientales con un solo sistema y una sola app.

1.1 GUÍA DE INICIO RÁPIDO

En la siguiente guía de inicio rápido se explican los pasos necesarios para realizar la estación meteorológica y subir datos a Internet, y se proporcionan referencias a los apartados pertinentes.

Paso	Descripción	Apartado
1	Encender el conjunto de sensores 7 en 1	3.1.3
2	Encender la consola con pantalla y enlazarla con el conjunto de sensores	3.4
3	Ajustar manualmente fecha y hora (esta parte es innecesaria si la estación meteorológica está conectada al PWL más tarde)	4.4.1
4	Restablecer la lluvia a cero	4.3.10.2
5	Crear una cuenta y registrar la estación meteorológica en PWL	5
6	Conectar la estación meteorológica a la red WIFI	6.1, 6.2, 6.3

2. ANTES DE LA INSTALACIÓN

2.1 COMPROBACIÓN

Antes de instalar la estación meteorológica de manera permanente, recomendamos al usuario que la utilice en una ubicación a la que se pueda acceder fácilmente. De este modo, podrá familiarizarse con las funciones de la estación meteorológica y los procedimientos de calibración, para asegurarse de que todo funciona correctamente antes de instalarla de manera definitiva.

2.2 SELECCIONAR LA UBICACIÓN

Antes de instalar el conjunto de sensores, tenga en cuenta lo siguiente:

1. Hay que limpiar el pluviómetro cada pocos meses
2. Evite la radiación de calor reflejado desde estructuras y edificios contiguos. Lo ideal es instalar el conjunto de sensores a una distancia de 1,5 m (5') de cualquier edificio, estructura, suelo o tejado.
3. Escoja un área de espacio abierto expuesta a la luz directa del sol sin que haya obstrucción de lluvia, viento o luz solar.
4. El rango de transmisión entre el conjunto de sensores y la consola con pantalla puede alcanzar una distancia de 150 m (o 450 pies) en línea de visión, siempre y cuando no haya obstáculos cercanos que interfieran como árboles, torres o líneas de alta tensión. Compruebe la calidad de la señal recibida para asegurarse de que haya una buena recepción.
5. Los electrodomésticos, como frigoríficos, iluminación o atenuadores pueden provocar interferencia electromagnética (IEM), mientras que la interferencia de radiofrecuencia (IRF) de dispositivos que utilicen la misma frecuencia de radio puede provocar intermitencia de la señal. Seleccione una ubicación situada como mínimo a 1-2 metros (3-5 pies) de dichas fuentes de interferencias, para asegurar una recepción óptima.

3. INICIO

3.1 SENSOR INALÁMBRICO 7-EN-1

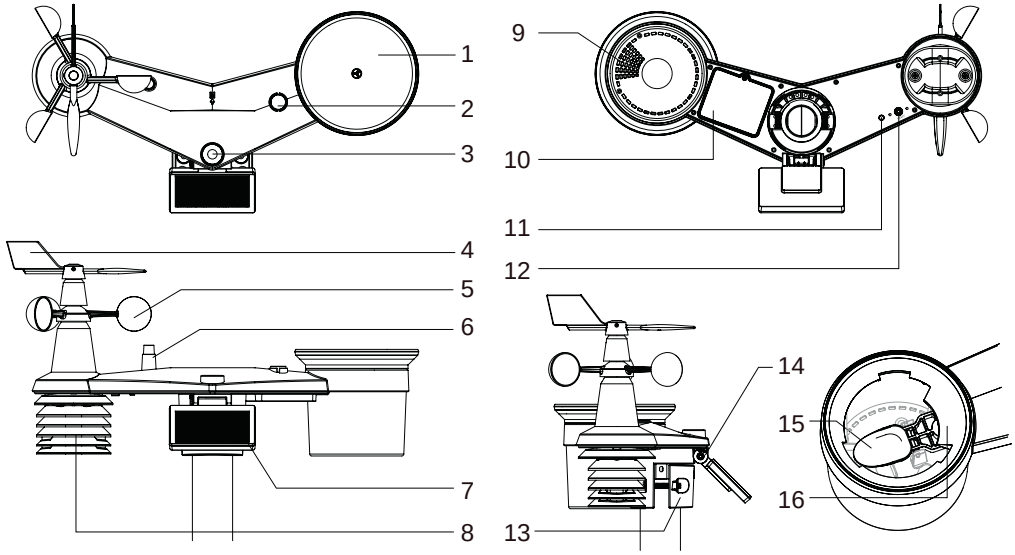

1. Pluviómetro
2. Indicador de balance
3. Sensor de luz / UV
4. Veleta
5. Cazoletas
6. Antena
7. Panel solar
8. Escudo contra la radiación y sensor termo-higro
9. Agujeros de drenaje
10. Tapa de las pilas
11. Indicador LED rojo
12. Botón **[RESET]**
13. Abrazaderas de montaje
14. Bisagra ajustable del panel solar
15. Cubo del pluviómetro
16. Sensor de lluvia

3.1.1 INSTALAR LA VELETA

Con referencia a la foto de abajo, (a) localice y alinee la superficie plana del eje de la veleta con la superficie plana de la veleta y empuje la veleta en el eje (b). Apriete el tornillo de fijación con un destornillador de precisión.

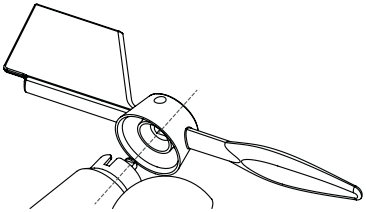

Paso 1:

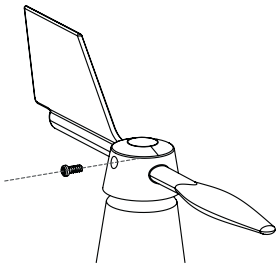

Paso 2:

3.1.2 INSTALAR EL EMBUDO DEL PLUVIÓMETRO

Instale el embudo del pluviómetro y gire en el sentido de las agujas del reloj para fijar el embudo al conjunto de sensores.

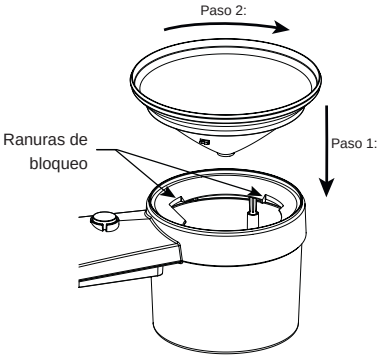

3.1.3 INSTALAR BATERÍAS RECARGABLES

Paso 1: Desatornille la tapa del compartimento de la batería en la parte inferior de la unidad y extraiga el enchufe del cable.

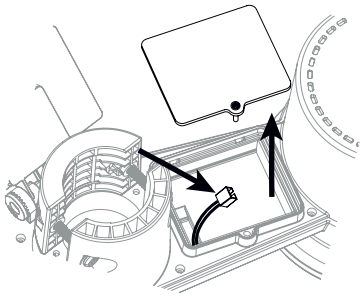

Paso 2: Conecte la clavija de la batería recargable de Ni-MH a la toma de corriente.

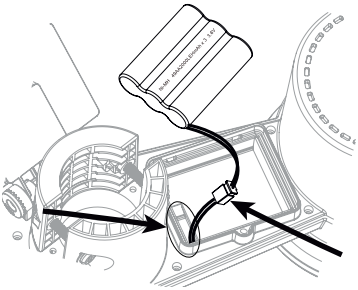

Paso 3: El indicador LED rojo en la parte trasera del conjunto de sensores se encenderá, y después parpadeará cada 12 segundos.

Paso 4: Ajuste el cable y la toma de corriente en el orificio poco profundo y coloque el paquete de baterías en el compartimento de las mismas.

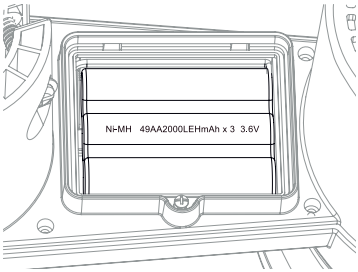

Paso 5: Cierre la tapa de la batería y apriete el tornillo

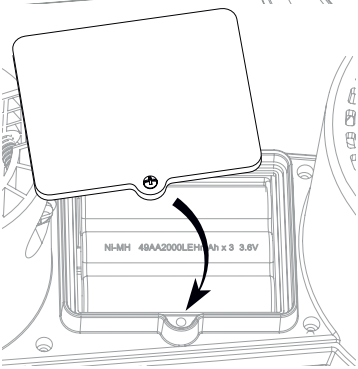

Paso 6: Retire la película de protección del panel solar.

NOTA:

- UTILICE SOLO el paquete de pilas recargables de 3,6V Ni-MH suministrado.
- NO utilice pilas de otro tipo.
- Es recomendable envolver el enchufe con cinta adhesiva resistente al agua para protegerlo de la humedad y la salinidad del aire.

3.1.4 AJUSTAR EL PANEL SOLAR

El ángulo de inclinación del panel solar puede ajustarse verticalmente de 0° a 15°, 30°, 45° y 60° según la zona en la que viva. Para obtener una potencia óptima durante todo el año, ajuste el ángulo de inclinación más cercano a su latitud.
Por ejemplo

Ubicación (latitud, longitud)	**Ángulo de inclinación del panel solar**	
Hamburgo	60°	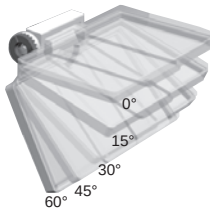
Chicago	45°	
Houston (29.7711, -95.3552)	30°	
Bangkok (14.2752, 100.5684)	15°	
Sydney (-33.5738, 151.3053) *	30°	

*Los sensores instalados en el hemisferio sur deben tener sus paneles solares orientados al norte.

Paso 1: Afloje ligeramente el tornillo hasta que los engranajes del lado opuesto se separen de la posición de bloqueo.

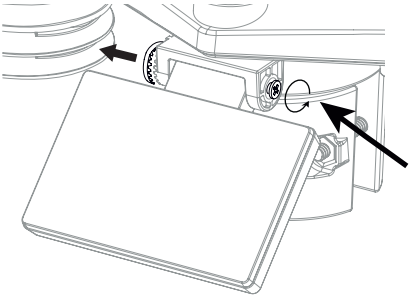

Paso 2: Ajuste el ángulo vertical del panel solar (0°, 15°, 30°, 45°, 60°) según la latitud de su ubicación.

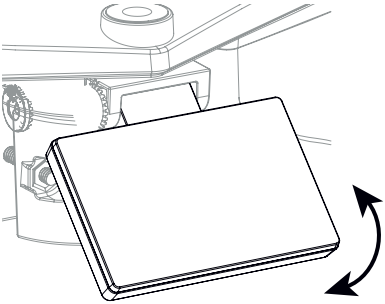

Paso 3: Empuje el engranaje y apriete el tornillo hasta que los engranajes queden bien bloqueados.

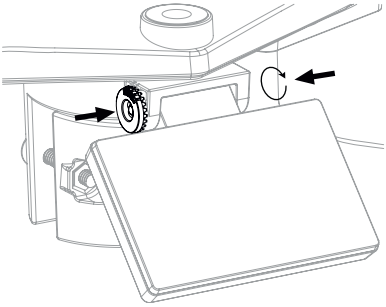

3.1.5 INSTALAR EL POSTE DE MONTAJE

Juego de montaje

1. Soporte de montaje en poste x 1	2. Abrazadera de montaje x1	3. Poste de plástico x 1
4. Tornillos x 4	5. Tuercas hexagonales x4	6. Arandelas planas x4
7. Tornillo x 1	8. Tuerca hexagonal x 1	9. Almohadillas de goma x 4

INSTALACIÓN DE MONTAJE PLÁSTICO

1. Fije el poste de plástico a su poste fijo con la base de montaje, la abrazadera, las arandelas, los tornillos y las tuercas. A continuación, las secuencias 1a, 1b, 1c:

1a. Introduzca el poste de plástico en el orificio del soporte de montaje y fíjelo con el tornillo y la tuerca.

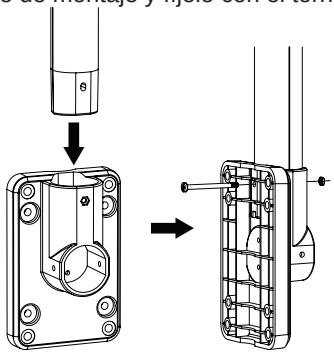

1b. Aplique 2 almohadillas de goma en la abrazadera de montaje.

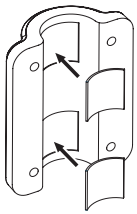

1c. Fije el soporte de montaje y la abrazadera a un poste fijo con 4 tornillos largos y tuercas.

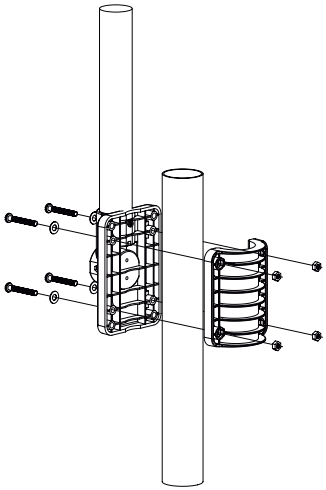

2. Aplique 2 almohadillas de goma en los lados interiores de la base de montaje y la abrazadera del conjunto de sensores y fíjelas sin apretar.

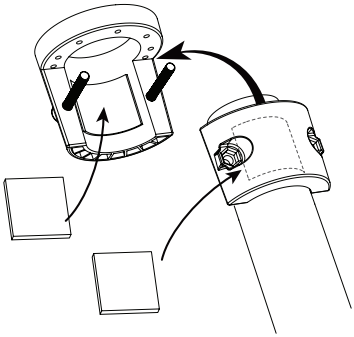

3. Coloque el conjunto de sensores sobre el poste de montaje y alinéelo en dirección norte antes de fijar los tornillos.

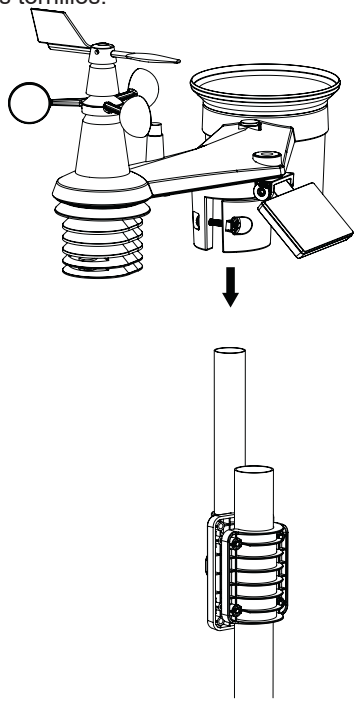

NOTA:

- Cualquier objeto metálico puede atraer los rayos, incluido el poste de montaje del conjunto de sensores. Nunca instale el conjunto de sensores en días de tormenta.
- Si quiere instalar un conjunto de sensores en una casa o edificio, consulte a un ingeniero eléctrico autorizado para asegurarse de que la conexión a tierra es la adecuada. El impacto directo de un rayo en un poste metálico puede dañar o destruir su casa.
- La instalación del sensor en un lugar alto puede provocar lesiones personales o la muerte. Realice el mayor número posible de inspecciones y operaciones iniciales sobre el terreno y en edificios o casas. Instale el conjunto de sensores sólo en días claros y secos.

3.1.6 ALINEACIÓN DE LA DIRECCIÓN

Instale el sensor inalámbrico 7 en 1 exterior en un lugar abierto sin obstrucciones por encima ni alrededor del sensor, para que pueda realizar una medición precisa de la lluvia y el viento.

Localice el marcador del Norte (N) en la parte superior del sensor 7 en 1 y alinee el marcador para que apunte al Norte tras la instalación final con una brújula o un GPS. Apriete el soporte de montaje alrededor de un poste de 30 a 40 mm de diámetro (no incluido) utilizando dos tornillos y tuercas suministrados.

Utilice el nivel de burbuja del sensor 7 en 1 para asegurarte de que el sensor está completamente nivelado para medir correctamente las precipitaciones, los rayos UV y la intensidad de la luz.

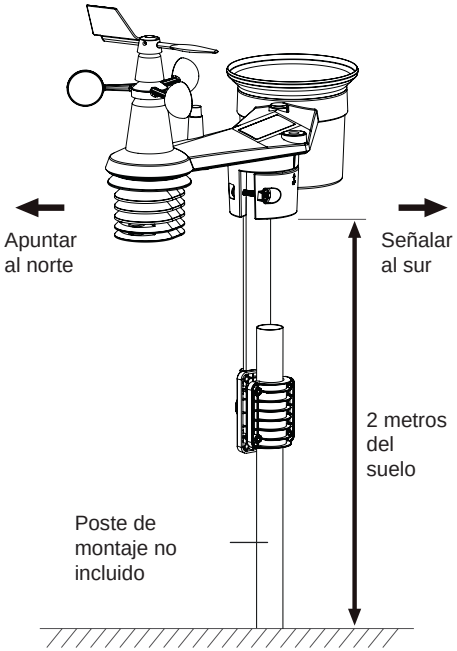

3.1.7 APUNTANDO EL SENSOR INALÁMBRICO 7-EN-1 HACIA EL SUR

El sensor exterior 7-en-1 está calibrado para apuntar hacia el Norte para obtener la máxima precisión. Sin embargo, para comodidad del usuario (por ejemplo, usuarios del hemisferio sur), es posible utilizar el sensor con la aleta apuntando hacia el Sur.

1. Instale el sensor inalámbrico 7-en-1 con el extremo del medidor de viento apuntando hacia el sur. (Consulte el **apartado 3.1.5** para conocer los detalles de montaje)
2. Seleccione "S" en la sección hemisférica de la página de configuración de la interfaz de configuración. (Consulte la **sección 6.3** para conocer los detalles de la configuración)
3. Pulse el icono Apply para confirmar y salir.

NOTA:
Cambiando la configuración del hemisferio cambiará automáticamente la dirección de la fase lunar en la pantalla.

3.2 SINCRONIZACIÓN SENSOR(ES) INALÁMBRICO(S) ADICIONAL(ES) (OPCIONAL)

Esta consola puede mostrar los datos de los sensores adicionales y subirlos al servidor en la nube de ProWeatherLive (PWL) para que el usuario pueda ver los datos en el sitio web y la aplicación de PWL. Póngase en contacto con su distribuidor local para conocer los detalles de los sensores de diferencia.

Algunos de estos sensores son multicanales. Antes de colocar las pilas, ajuste el número de canal si el interruptor deslizante de canal se encuentra en la parte posterior de los sensores (dentro del compartimento de las pilas). Para su funcionamiento, consulte los manuales que acompañan a los productos.

N.º DE CANAL	Descripción	Imagen
Hasta 7 sensores	Sensor termohigrométrico inalámbrico	
	Sensor termohigrométrico de alta precisión	
	Sensor de temperatura y humedad del suelo	
	Sensor de piscina	
Hasta 7 sensores	Sensor de fugas de agua	
Sensor	Sensor de rayos	
Hasta 4 sensores	Sensor de PM2.5 / 10	

3.3 RECOMENDACIÓN PARA LOGRAR LA MEJOR COMUNICACIÓN INALÁMBRICA

La comunicación inalámbrica efectiva es susceptible a interferencias de ruido en el entorno, y la distancia y barreras entre el transmisor de los sensores y la consola con pantalla.

1. Interferencia electromagnética (IEM): pueden generarlas las máquinas, aparatos, alumbrado, atenuadores, ordenadores, etc. Por favor, mantenga la consola a 1 o 2 metros de distancia de dichos objetos.
2. Interferencia de radio frecuencia (IRF): si tiene otros dispositivos que funcionan a 868 / 915 / 917 MHz, es posible que experimente intermitencias en la comunicación. Cambie de lugar el transmisor o la consola para evitar problemas de intermitencia de la señal.
3. Distancia. La pérdida de trayectoria se produce de forma natural con la distancia. El dispositivo está diseñado para un alcance de 150 m (450 pies) en línea de visión (en un entorno sin interferencias y sin barreras). Sin embargo, en la práctica normalmente obtendrá 30 m (100 pies) como máximo, incluyendo el paso a través de barreras.
4. Barreras. Las barreras de metal, como recubrimientos de aluminio, bloquean la señal de radio. Alinee el conjunto de sensores y la consola con pantalla para que estén en una línea de visión despejada a través de una ventana si tiene recubrimiento de metal.

En la tabla siguiente se muestra un nivel típico de reducción de la intensidad de la señal cada vez que la señal atraviesa estos materiales de construcción.

Materiales	Reducción de la intensidad de la señal
Vidrio (sin tratar)	10 ~ 20%
Madera	10 ~ 30%
Cartón yeso / placa de yeso laminado	20 ~ 40%
Ladrillo	30 ~ 50%
Lámina aislante	60 ~ 70%
Pared de hormigón	80 ~ 90%
Recubrimiento exterior de aluminio	100%
Pared de metal	100%

Observaciones: Reducción de la señal de RF como referencia.

3.4 CONFIGURACIÓN DE LA CONSOLA

Siga el procedimiento para configurar la conexión de la consola con los sensores y el WI-FI.

3.4.1 ENCENDER LA CONSOLA DE VISUALIZACIÓN

1. Instale la pila CR2032 de respaldo (opcional)

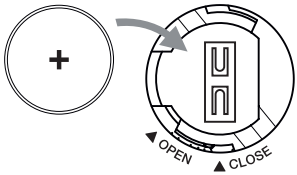

2. Enchufe el conector de la consola con pantalla a la alimentación de CA con adaptador incluido

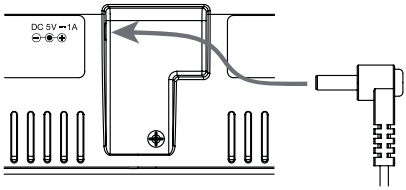

NOTA:

- La pila de reserva puede conservar: Hora y fecha y registros meteorológicos máximos y mínimos, registros de precipitaciones.
- La memoria integrada realiza una copia de seguridad: Configuración de WI-FI, configuración del hemisferio, valores de calibración e ID del sensor emparejado.
- Por favor, retire siempre la batería de reserva si el dispositivo no va a ser utilizado durante un tiempo. Tenga en cuenta que incluso cuando el dispositivo no está en uso, ciertos ajustes como el reloj, las alertas y los registros en su memoria, seguirán agotando la batería de reserva.

3.4.2 CONFIGURACIÓN DE LA CONSOLA CON PANTALLA

1. Una vez que la estación base se encienda, se mostrarán todos los segmentos del LCD.
2. Cuando encienda la consola por primera vez, y la consola no esté en modo AP (parpadeando los iconos"AP" y " ⟟ "), mantenga pulsada la tecla [SENSOR / WI-FI] durante 6 segundos para entrar en modo AP manualmente. Siga la**sección 6**l para configurar la conexión WI-FI.

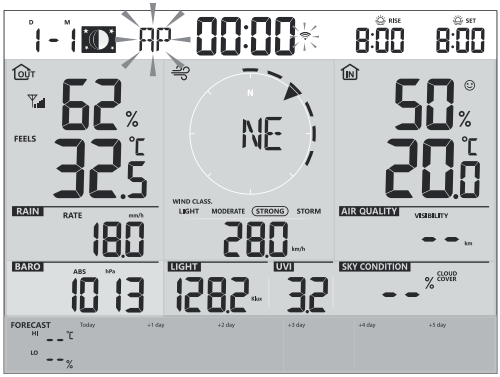

Pantalla de inicio (con el sensor 7 en 1 conectado)

NOTA:

Si no aparece ninguna pantalla al encender la consola, puede pulsar la tecla **[RESET]** con un objeto puntiagudo. Si aun así no funciona, puede retirar la pila de respaldo, desenchufar el adaptador y volver a encender la consola.

3.4.3 SINCRONIZACIÓN DEL SENSOR INALÁMBRICO 7 EN 1

Inmediatamente después de encender la consola, mientras está en modo de sincronización, el sensor 7 en 1 puede emparejarse con la consola automáticamente (como indica la antena parpadeante). El usuario también puede reiniciar manualmente el modo de sincronización pulsando la tecla **[SENSOR / WI-FI]**. Una vez que los sensores estén emparejados, el indicador de intensidad de señal y la lectura del tiempo de los sensores aparecerán en la pantalla de su consola.

3.4.4 BORRADO DE DATOS

Durante la instalación del sensor inalámbrico 7 en 1, es probable que los sensores se activaran, lo que daría lugar a mediciones erróneas de la precipitación y el viento. Después de la instalación, el usuario puede borrar todos los datos erróneos de la consola de visualización. Basta con pulsar la tecla **[RESET]** una vez para reiniciar la consola.

4. FUNCIONES Y MODO DE EMPLEO DE LA CONSOLA CON PANTALLA

4.1 PANTALLA

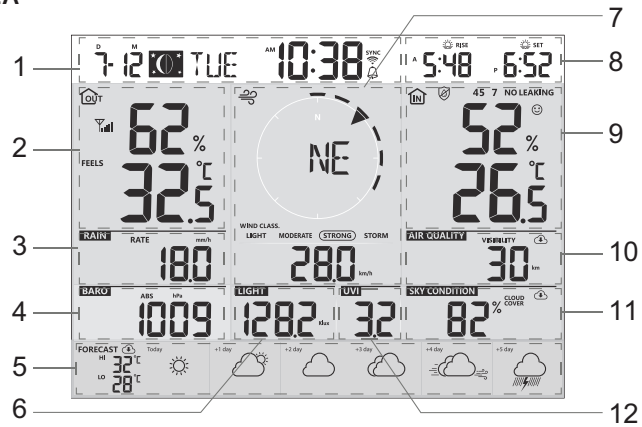

1. Hora y fecha, fase lunar, salida y puesta del sol
   & Hora de salida/puesta de la Luna
2. Temperatura y humedad exterior
3. Precipitación y tasa de lluvia
4. Barómetro
5. Previsión meteorológica para hoy y los siguientes 5 días
6. Intensidad de la luz
7. Dirección y velocidad del viento
8. SALIDA Y PUESTA DEL SOL / SALIDA Y PUESTA DE LA LUNA
9. Temperatura y humedad del aire acondicionado en interiores
10. Calidad del aire
11. Estado del cielo
12. Índice UV

4.2 CLAVES DE LA CONSOLA DE LA PANTALLA

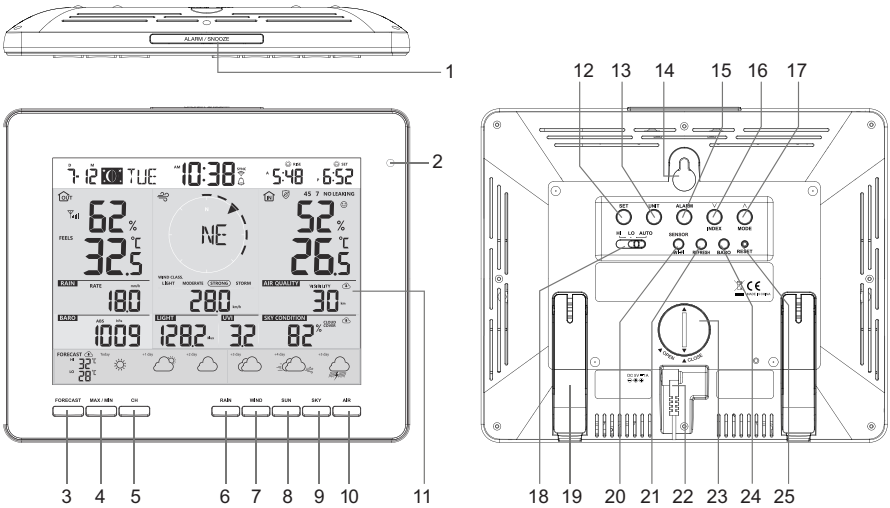

No.	Clave / Nombre de la pieza	Descripción
1	**ALARM/SNOOZE/**	Durante la alarma, pulse para detener la alarma, mantenga pulsado durante 2 segundos para detener la repetición actual.
2	**Detector de luz ambiental**	
3	**PREVISIÓN**	Pulse para ver la temperatura HI/LO de hoy a los próximos 5 días
4	**MAX / MIN**	Pulse para cambiar entre los valores máximos y mínimos de Diario y Desde el último reinicio
5	**CANAL**	Pulse este botón para cambiar entre las lecturas del interior y de los canales.
6	**PRECIPITACIÓN**	Pulse para cambiar entre el índice de lluvia, las precipitaciones
7	**VIENTO**	Pulse para cambiar entre la velocidad media del viento, la ráfaga de viento y la escala Beaufort Mantenga pulsado 2 segundos para cambiar la dirección del viento entre el idioma y la orientación 360
8	**SOL**	Pulse para cambiar entre la intensidad de la luz solar y el tiempo de quemadura solar
9	**CIELO**	Pulse para cambiar entre el porcentaje de nubosidad y el de rayos
10	**AIRE**	Pulse para cambiar entre la distancia de visibilidad del cielo y la calidad del aire
11	**Orden de aparición en pantalla:**	
12	**SET**	Manténgalo pulsado para introducir el ajuste de la hora y la fecha. Pulse para alternar las horas de sol y luna
13	**UNIDAD**	Mantenga pulsado para entrar en el ajuste de la unidad de medida
14	**Agujero para montaje en pared**	
15	**ALARMA**	Manténgalo pulsado para entrar en el ajuste de la alarma.
16	**∨ / ÍNDICE**	Para cambiar entre la temperatura exterior, la sensación térmica, el índice de calor, el punto de rocío y la lectura de la sensación térmica Establecer la disminución del valor

17	∧ / **MODO**	Para alternar entre la temperatura prevista HI y LO, o la temperatura media prevista y la probabilidad de lluvia Establecer el aumento de valor
18	**HI / LO / AUTO**	Deslice para seleccionar el modo de nivel de luz de fondo
19	**Soporte de mesa**	
20	**SENSOR / WIFI**	Pulse para iniciar la sincronización de los sensores (paring) Mantenga pulsado 6 segundos para entrar en el modo AP, y viceversa
21	**REFRESCAR**	Pulse para actualizar los datos de carga y descarga
22	**Puerto de alimentación**	
23	**Compartimento para las pilas**	
24	**BARO**	Cambia entre la lectura de la presión atmosférica relativa y absoluta
25	**RESET**	Pulse para reiniciar la consola Mantenga pulsado 6 segundos para restablecer la consola de fábrica

4.3 FUNCIONES DE LA CONSOLA

4.3.1 PREVISIÓN METEOROLÓGICA PARA HOY Y LOS PRÓXIMOS 5 DÍAS

Se ofrecen hasta 15 iconos meteorológicos diferentes en función de las condiciones meteorológicas previstas:

Soleado	Parcialmente nublado	Nublado / Niebla	Nublado	Viento
Lluvia ligera	Lluvia fuerte	Parcialmente nublado con punto de luz	Parcialmente nublado con lluvia intensa	Tronador
Chubascos tormentosos	Lluvia torrencial	Nieve	Lluvia de nieve	Lluvia fuerte y nevada

Basándose en la longitud y latitud del dispositivo en su cuenta de ProWeatherLive, (consulte la configuración de PWL), la consola indica las previsiones meteorológicas de hoy y de los próximos 5 días.

Sección de previsión meteorológica para varios días

La previsión meteorológica con temperaturas altas (HI) y bajas (LO) es el modo por defecto en esta sección, si la actualización es normal, el icono aparecerá y el intervalo de actualización es por hora.

4.3.2 PREVISIÓN DE TEMPERATURAS MÁXIMAS Y MÍNIMAS PARA HOY Y LOS PRÓXIMOS 5 DÍAS

Por defecto, la consola muestra las temperaturas alta (HI) y baja (LO) del día actual. Para ver las temperaturas HI y LO de hoy a los próximos 5 días, simplemente pulse la tecla **[FORECAST / PRONÓSTICO]** como se muestra a continuación.

Pulse 1 vez para ver las lecturas de hoy	FORECAST HI 32 °C LO 28 °C Today +1 day +2 day +3 day +4 day +5 day
Pulse de nuevo para ver las lecturas del día siguiente	FORECAST HI 27 °C LO 23 °C Today +1 day +2 day +3 day +4 day +5 day
Pulse de nuevo para ver las lecturas del segundo día	FORECAST HI 27 °C LO 21 °C Today +1 day +2 day +3 day +4 day +5 day

4.3.3 PREVISIÓN DE TEMPERATURA MEDIA CON PROBABILIDAD DE LLUVIA PARA HOY Y LOS PRÓXIMOS 5 DÍAS

En lugar de las temperaturas HI y LO, los usuarios pueden cambiar para mostrar la temperatura media (AVG) y la probabilidad de lluvia del día actual, simplemente pulsando la tecla **[∧ / MODO]** .

Modo de alta/baja temperatura

Modo de temperatura media / probabilidad de lluvia

Para **ver las temperaturas medias y la probabilidad de lluvia de hoy a los próximos 5 días, simplemente pulse la tecla** [FORECAST/PRONÓSTICO]

Pulse 1 vez para ver las lecturas de hoy	FORECAST AVG 26 °C CHANCE OF RAIN 10 % Today +1 day +2 day +3 day +4 day +5 day
Pulse de nuevo para ver las lecturas del día siguiente	FORECAST AVG 25 °C CHANCE OF RAIN 70 % Today +1 day +2 day +3 day +4 day +5 day
Pulse de nuevo para ver las lecturas del segundo día	FORECAST AVG 25 °C CHANCE OF RAIN 80 % Today +1 day +2 day +3 day +4 day +5 day

NOTA:

- Este es un servicio de previsión meteorológica en línea, por favor mantenga la consola conectada a ProWeatherLive, puede referirse a la sección 5 y 6 para la configuración de WI-FI y PWL.
- Por favor, introduzca la ubicación correcta de su dispositivo en la página "Editar dispositivo" de ProWeatherLive.
- Si la conectividad Wi-Fi no es estable durante más de 3 horas, la previsión meteorológica no se mostrará y el icono desaparecerá.

4.3.4 TEMPERATURA EXTERIOR, HUMEDAD E ÍNDICE DE TEMPERATURA

1. Indicador de señal del sensor exterior para mostrar la intensidad de la señal recibida
2. Indicador de batería baja del sensor de exterior
3. Indicador del modo de índice de temperatura
4. Lectura de Humedad exterior
5. Lectura de Temperatura exterior

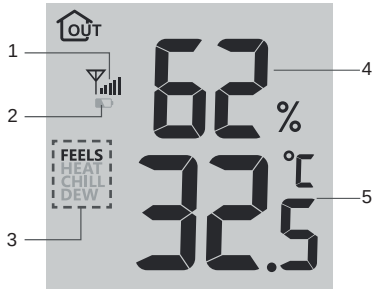

NOTA:

- Si la temperatura/humedad está por debajo del rango de medición, la lectura mostrará "Lo". Si la temperatura/humedad está por encima del rango de medición, la lectura mostrará "HI".
- Presione la tecla **[∨ / INDEX]** para cambiar entre temperatura exterior, sensación de calor, índice de calor, sensación térmica y punto de rocío.

4.3.4.1 SENSACIÓN TÉRMICA

El índice de sensación térmica determina la temperatura exterior que se sentirá. Es una combinación entre el índice de enfriamiento del viento (18°C o menos) y el índice de bochorno (26°C o más). Para temperaturas en la región de entre 18,1°C a 25,9°C donde tanto el viento como la humedad son menos significativas para que afecte a la temperatura, el dispositivo mostrará la medida exterior como sensación térmica.

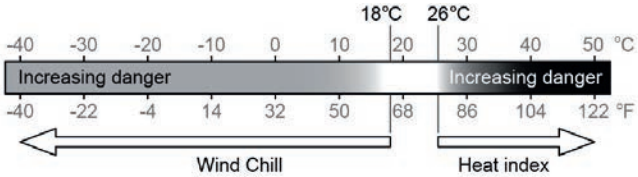

4.3.4.2 ÍNDICE DE BOCHORNO

El índice de calor que es determinado por los datos de temperatura y humedad del sensor inalámbrico 7-IN-1 cuando la temperatura está entre 26°C (79°F) y 50°C (120°F).

Rango de índice UV	AVISO IMPORTANTE	Explicación
27°C a 32°C (80°F a 90°F)	Precaución	Posibilidad de agotamiento por calor
33°C a 40°C (91°F a 105°F)	Precaución extrema	Posibilidad de deshidratación por calor
41°C a 54°C (106°F a 129°F)	Peligro	Posibilidad de agotamiento por calor
≥55°C (≥130°F)	Peligro extremo	Fuerte riesgo de deshidratación / insolación

4.3.4.3 SENSACIÓN TÉRMICA

Una combinación de los datos de temperatura y velocidad del viento del sensor inalámbrico 7-en-1 determina el factor de sensación térmica actual. El índice de sensación térmica siempre es inferior a la temperatura del aire para los valores de viento en los que la fórmula aplicada es válida (es decir, debido a la limitación de la fórmula, la temperatura real del aire superior a 10°C con una velocidad del viento inferior a 9 km/h puede dar lugar a una lectura errónea del índice de sensación térmica).

4.3.4.4 PUNTO DE ROCÍO

- El punto de rocío es la temperatura por debajo de la cual el vapor de agua en el aire a presión atmosférica constante se condensa en agua líquida a la misma velocidad a la que se evapora. El agua condensada se llama *rocío* cuando se forma sobre una superficie sólida.
- La temperatura del punto de rocío se determina por los datos de temperatura y humedad del sensor inalámbrico 7 en 1.

4.3.5 INTERIOR / CANALES DE TEMPERATURA Y HUMEDAD

Esta sección puede mostrar la lectura y el estado del sensor interior, del sensor higrotérmico opcional y del sensor de fugas de agua.

4.3.5.1 PANORAMA GENERAL

1. Icono de bucle automático
2. Icono de interior
3. Número de canal e icono de intensidad de la señal del sensor
4. Indicador de batería baja del sensor de exterior
5. Icono de sensor de piscina flotante
6. Icono del sensor de humedad del suelo
7. Sección de estado del sensor de fugas de agua
8. Iconos de INDICACIÓN DE CONFORT
9. Sección de lectura de la humedad
10. Lectura de la temperatura actual

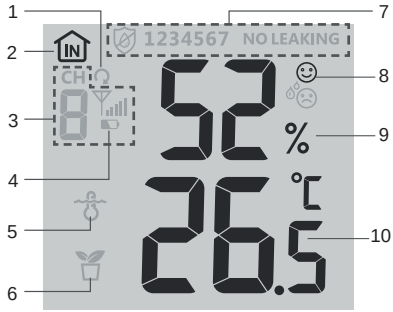

4.3.5.2 TEMPERATURA Y HUMEDAD INTERIOR

La lectura en interiores es el modo por defecto de la consola.

Este modo muestra la siguiente información:
- Indicación de confort
- Lectura de la temperatura y la humedad del interior

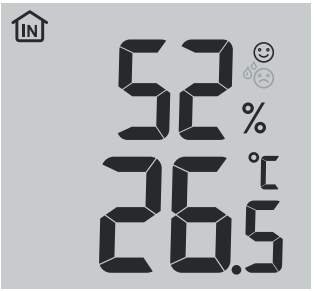

4.3.6 MODO MULTICANAL Y DE DESPLAZAMIENTO PARA SENSORES OPCIONALES

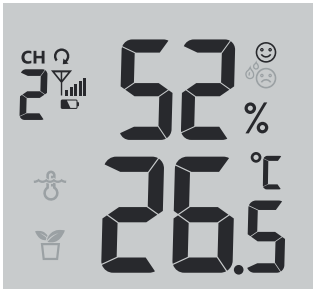

Puede añadir hasta 7 sensores adicionales del termohigrómetro (opcional, consulte la **sección 3.2**) Pulse la tecla [CH**[CH]**para cambiar entre el interior y los canales 1 a 7.
Para la función de auto-desplazamiento, basta con mantener pulsada la tecla **[CH]** durante 3 segundos y el icono aparecerá junto a CH. La consola desplazará las lecturas de todos los sensores cada 3 segundos.

NOTA:
En el caso de los datos de los sensores multicanal, sólo se subirán al servidor de ProWeatherLive, y no se guardará ningún dato del historial en la consola.

Este modo muestra la siguiente información:
- Número de canal del sensor actual
- Indicación de confort de este sensor
- Lectura de la temperatura y la humedad de este sensor
- Intensidad de la señal de este sensor.
- Icono del tipo de sensor (para el sensor de piscina o de humedad del suelo)

4.3.7 FUGA DE AGUA (SENSOR DE FUGAS OPCIONAL)

Puede añadir hasta 7 sensores de fuga de agua adicionales (opcional, consulte la **sección 3.2**) El número de canal de los correspondientes sensores de fuga de agua añadidos a la consola se mostrará con el icono de SIN FUGAS.

Cuando se detecta una fuga de agua, el número de canal del sensor que detecta la fuga parpadeará junto con el icono de FUGAS.

NOTA:
Al detectar batería baja, el número de canal del sensor encargado de la condición de batería baja parpadeará una vez cada 4 segundos.

4.3.8 VIENTO

4.3.8.1 DESCRIPCIÓN GENERAL DE LA SECCIÓN DE VELOCIDAD Y DIRECCIÓN DEL VIENTO

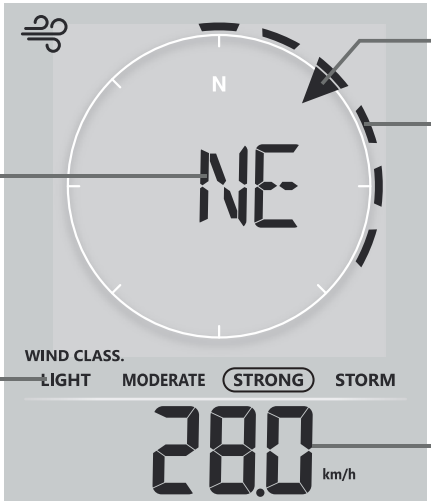

Una flecha sólida indica la dirección actual del viento en tiempo real, mientras que las barras indican hasta seis direcciones diferentes del viento de los últimos 5 minutos.

4.3.8.2 VELOCIDAD DEL VIENTO, RÁFAGA DE VIENTO Y PANTALLA DE LA ESCALA DE BEAUFORT

Pulse la tecla **[WIND]** para cambiar la visualización entre la velocidad media del viento, la ráfaga y la escala Beaufort.
El nivel de viento proporciona una referencia rápida sobre la condición del viento y se indica mediante una serie de iconos de texto:

NIVEL	LIGERO	MODERADO	FUERTE	TORMENTOSO
Velocidad	2-8 mph 3-13 km/h	9-25 mph 14-41 km/h	26-54 mph 42-87 km/h	55 mph 88 km/h

NOTA:

- La velocidad del viento se define como la velocidad media de viento medida en el periodo de actualización de 12 segundos.
- La ráfaga de viento se define como el pico de la velocidad del viento medida en el periodo de actualización de 12 segundos.

4.3.8.3 DIRECCIÓN DEL VIENTO EN 16 DIRECCIONES Y GRADOS

Por defecto, la dirección del viento se muestra mediante una brújula de 16 puntos, que incluyen N, E, S, W, NE, NW, SE, SW, NNE, ENE, SSE, ESE, NNW, WNW, SSW, WSW.

El usuario puede cambiar la dirección del viento mostrada en 360 grados.
Mantenga pulsada la tecla **[WIND]** durante 2 segundos hasta que la dirección del viento parpadee. Pulse la tecla **[▲/ MODE]** o **[▼ / INDEX/ÍNDICE]**para seleccionar el formato de visualización entre la dirección de 16 puntos y los 360 grados.

4.3.8.4 ESCALA DE BEAUFORT

La escala de Beaufort es una escala internacional de velocidades de viento de 0 (calma) a 12 (fuerza de huracán).

Escala de Beaufort	Descripción	Velocidad del viento	Condición de la tierra
0	Calma	< 1 km/h	Calma El humo asciende verticalmente.
		> 1 | > 74 mph	
		1 nudos < 1 nudos	
		< 0,3 m/s	
1	Ventolina	1,1 ~ 5km/h	La deriva del humo indica la dirección del viento. Las hojas y las veletas no se mueven.
		1 ~ 3 mph	
		1 ~ 3 nudos	
		0.3 ~ 1,5 m/s	
2	Brisa muy débil	6 ~ 11 km/h	Se siente el viento en la piel expuesta al aire. Las hojas crujen. Empiezan a moverse las veletas
		4 ~ 7 mph	
		4 ~ 6 nudos	
		1.6 ~ 3,3 m/s	
3	Brisa ligera	12 - 19 km/h	Las hojas de los árboles y las pequeñas ramitas en constante movimiento, las banderas ondean .
		8 ~ 12 mph	
		7 ~ 10 nudos	
		3.4 ~ 5,4 m/s	
4	Brisa moderada	20 ~ 28 km/h	Se levantan polvo y papeles. Las ramas pequeñas empiezan a moverse
		13 ~ 17 mph	
		11 ~ 16 nudos	
		5.5 ~ 7,9 m/s	
5	Brisa fresca	29 ~ 38 km/h	Las ramas de tamaño moderado se mueven. Los árboles pequeños de hojas comienzan a balancearse.
		18 ~ 24 mph	
		17 ~ 21 nudos	
		8.0 ~ 10,7 m/s	
6	Fuerte brisa	39 - 49 km/h	Movimientos de ramas grandes de árboles Se oyen silbidos en los cables aéreos. El uso del paraguas se hace difícil. Los contenedores de plástico vacíos se vuelcan.
		25 ~ 30 mph	
		22 ~ 27 nudos	
		10,8 ~ 13,8 m/s	
7	Viento fuerte	50 ~ 61 km/h	Árboles enteros en movimiento. Se requiere cierto esfuerzo para caminar contra el viento.
		31 ~ 38 mph	
		28 ~ 33 nudos	
		13,9 ~ 17,1 m/s	
8	Temporal	62 ~ 74 km/h	Se quiebran las copas de los árboles. Los vehículos se mueven por sí mismos. Caminar a pie seriamente obstaculizado.
		39 ~ 46 mph	
		34 ~ 40 nudos	
		17,2 ~ 20,7 m/s	
9	Temporal fuerte	75 ~ 88 km/h	Algunas ramas de los árboles se rompen y algunos árboles pequeños se derrumban. Se empiezan a dañar las construcciones. Se produce arrastre de vehículos
		47 ~ 54 mph	
		41 ~ 47 nudos	
		20,8 ~ 24,4 m/s	
10	Temporal duro	89 ~ 102 km/h	Los árboles se rompen o se arrancan. Se producen daños en la estructura de las construcciones.
		55 ~ 63 mph	
		48 ~ 55 nudos	
		24,5 ~ 28,4 m/s	

11	Tormenta fuerte	103 ~ 117 km/h	Destrucción severa, lluvias muy intensas, inundaciones muy altas. Personas y objetos salen volando.
		64 ~ 73 mph	
		56 ~ 63 nudos	
		28,5 ~ 32,6 m/s	
12	Huracán	≥ 118 km/h	Vehículos, árboles, casas, techos y personas salen volando. Los escombros y los objetos no fijados son muy peligrosos.
		≥ 74 mph	
		≥ 64 nudos	
		≥ 32,7m/s	

4.3.9 PRESIÓN BAROMÉTRICA

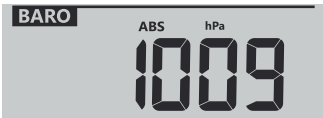

La presión atmosférica es la presión que ejerce el peso de la columna de aire sobre un lugar dado de la tierra. Se refiere generalmente a la presión media y disminuye gradualmente a medida que aumenta la altitud. Los meteorólogos utilizan barómetros para medir la presión atmosférica. Dado que la presión atmosférica absoluta se reduce con la altitud, los meteorólogos corrigen la presión en relación con el nivel del mar. Por tanto, la presión absoluta puede ser 1000 hPa a una altitud de 300 m, pero la presión relativa será de 1013 hPa (en condiciones de tiempo despejado)

Para obtener la presión relativa exacta de su zona, consulte con su observatorio oficial local o consulte una página web meteorológica en Internet para conocer las condiciones barométricas en tiempo real, y ajuste después la presión relativa en AJUSTES DE CALIBRACIÓN (apartado 6.4.1)

4.3.9.1 PARA AJUSTAR LA PRESIÓN BAROMÉTRICA ABSOLUTA O RELATIVA

En modo normal, pulse y mantenga pulsada la tecla **[BARO]** para cambiar entre la presión barométrica ABSOLUTE / RELATIVE

4.3.10 PRECIPITACIÓN

La sección **PRECIPITACIÓN** muestra la información sobre la precipitación o el régimen de lluvias.

4.3.10.1 MODO DE VISUALIZACIÓN DE LAS PRECIPITACIONES

Pulse la tecla **[RAIN/LLUVIA]** para cambiar entre:

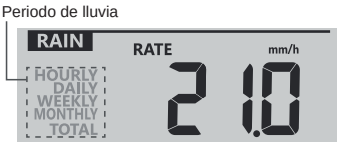

1. **Ritmo** - Ritmo de lluvia actual (basado en datos de lluvia de 10 minutos)
2. **HOURLY/POR HORA** - el total de precipitaciones de la última hora
3. **DIARIAMENTE** - el total de precipitaciones a partir de la medianoche (por defecto)
4. **WEEKLY** - el total de precipitaciones de la semana en curso/SEMANALMENTE
5. **MONTHLY/ MENSUALMENTE** - el total de precipitaciones del mes en curso
6. **TOTAL** - la precipitación total desde el último reinicio

4.3.10.2 PARA RESTABLECER EL REGISTRO DE PRECIPITACIONES TOTALES

En modo normal, mantenga pulsada la tecla**[RAIN /LLUVIA]** durante 2 segundos para restablecer todo el registro de precipitaciones.

NOTA:

Pueden producirse lecturas erróneas durante la instalación del conjunto de sensores 7 en 1. Una vez completada la instalación y cuando el aparato funciona correctamente, se recomienda borrar todos los datos y empezar de cero.

4.3.11 INTENSIDAD DE LUZ, INDICE DE UV Y TIEMPO DE QUEMADURA

Esta sección de la pantalla muestra la intensidad de la luz solar, el índice UV y el tiempo de exposición al sol.

4.3.11.1 MODO INTENSIDAD DE LA LUZ Y TIEMPO DE QUEMADO DEL SOL:

Durante el modo de intensidad de la luz, pulse la tecla **[SUN/SOL]** para cambiar entre la intensidad de la luz solar y el tiempo de quemadura solar

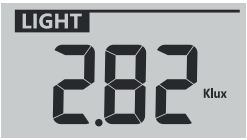

Modo INTENSIDAD DE LUZ

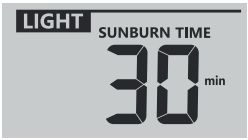

Modo de horario de quemadura solar

ÍNDICE DE UV Y TABLA DE HORARIO DE QUEMADURAS SOLARES

Nivel de exposición	Baja		Moderado			Alto		Muy alto			Extremo	
Índice UV	1	2	3	4	5	6	7	8	9	10	11	12~16
Tiempo de exposición al sol	N/A		45 minutos			30 minutos		15 minutos			10 minutos	
Protección recomendada	N/A		Nivel de UV moderado o alto Se sugiere el uso de gafas de sol, sombrero de ala ancha y ropa de manga larga.					Nivel de UV muy alto o extremo Se sugiere usar gafas de sol, sombrero de ala ancha y ropa de manga larga, si tiene que permanecer al aire libre, asegúrese de buscar sombra.				

NOTA:

- El tiempo de bronceado solar se basa en el tipo de piel normal, es solo una referencia de la fuerza de los rayos UV. En general, cuanto más oscura es la piel, más tiempo (o más radiación) tarda en afectar a la piel.
- La función de intensidad de luz es para la detección de la luz solar.

4.3.11.2 MODO ÍNDICE UV

Para mostrar el índice de curvatura UV detectado por el sensor exterior.

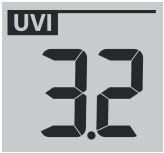

4.3.12 CALIDAD DEL AIRE

La sección de calidad del aire muestra la distancia de visibilidad de acuerdo con la ubicación del dispositivo introducida en PWL. Si tiene sensor(es) opcional(es) de PM2.5/10, también puede ver los datos correspondientes en esta sección.

4.3.12.1 MODO DE VISIBILIDAD

La visibilidad en el aire se mide en distancia (en kilómetros o millas), y generalmente se refiere a la distancia a la que se puede distinguir claramente un objeto o una luz, y depende de la transparencia del aire circundante. El rango de visibilidad puede alcanzar más de 50 km en días excepcionalmente claros, hasta menos de 1 km en días de niebla.

Si la conectividad Wi-Fi no es estable durante más de 3 horas, la previsión meteorológica no se mostrará y el icono desaparecerá.

4.3.12.2 MODO PM2.5/10 (SENSOR OPCIONAL)

Esta consola admite hasta 4 sensores opcionales de PM2.5 /10 para que pueda detectar la calidad del aire de diferentes zonas. Si ha emparejado este sensor, puede pulsar la tecla **[AIR/AIRE]** para comprobar la lectura en la siguiente secuencia de visualización: Visibilidad → CH1 → CH2 → CH3 → del lector del sensor CH4 PM2.5/10

4.3.12.3 ACTIVAR EL BUCLE AUTOMÁTICO EN LA SECCIÓN DE CALIDAD DEL AIRE

Para activar la función de bucle automático en esta sección, basta con mantener pulsada la tecla [**[AIR]**durante 2 segundos y el icono se mostrará cerca del número de CH y mostrará la lectura de los canales conectados con un intervalo de 4 segundos.

4.3.12.4 VER DIFERENTES LECTURAS DE PM2.5 / 10

El sensor PM2.5 /10 puede proporcionar diferentes lecturas de la calidad del aire, puede pulsar la tecla **[UNIT]** para comprobar la lectura en la siguiente secuencia de visualización: PM2.5 PM10 PM2.5 AQI PM10 AQI.

NOTA:
El sensor PM2.5 / 10 es un sensor opcional, que no está incluido.

4.3.13 ESTADO DEL CIELO

La sección de estado del cielo muestra el % de nubosidad según la ubicación del dispositivo introducida en PWL. Si tiene un sensor de rayos opcional, también puede ver los rayos detectados al instante.

4.3.13.1 MODO DE COBERTURA DE NUBES

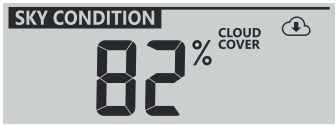

La nubosidad es un componente importante para entender y predecir el tiempo. La nubosidad no solo influye en las condiciones del cielo y en las predicciones de precipitaciones, sino que también ayuda a regular la temperatura que se produce en una región.

Si la conectividad Wi-Fi no es estable durante más de 3 horas, la previsión meteorológica no se mostrará y el icono desaparecerá.

4.3.13.2 MODO DE DETECCIÓN DE RAYOS (SENSOR OPCIONAL)

El sensor de rayos es un sensor opcional que puede adquirirse por separado y emparejarse con la estación base. Permite ver en tiempo real los datos de los rayos en la pantalla.
Cuando se detecta un rayo, una luz roja parpadea en el sensor.

Número de huelgas en la última hora

En la consola, pulse el botón **[SKY/ CIELO]**para ver la siguiente información sobre los rayos
- Periodo de tiempo desde el último rayo, y distancia estimada del rayo
- Número de luces por hora.
- Volver a la cubierta de nubes.

Hora y distancia del último rayo

4.3.13.3 ACTIVAR EL BUCLE AUTOMÁTICO EN LA SECCIÓN DE CONDICIONES DEL CIELO

Para activar la función de bucle automático en esta sección, basta con mantener pulsada la tecla [**[AIR]**durante 2 segundos y el icono se mostrará cerca del número de CH y mostrará la lectura de los canales conectados con un intervalo de 4 segundos.

NOTA:
El sensor de rayos es un sensor opcional, que no está incluido.

4.3.14 REGISTROS MÁXIMO/MÍNIMO

La consola puede registrar las lecturas MÁX./MÍN, tanto diarias como desde la última puesta a cero.

MAX	MIN	MAX	MIN
Lectura MÁX. diaria	Lectura MÍN. diaria	Lectura MÁX. desde la última puesta a cero.	Lectura MÍN. desde la última puesta a cero.

4.3.14.1 REGISTROS DIARIOS Y DESDE LOS MÁXIMOS/MÍNIMOS

En modo normal, pulse la tecla **[MAX / MIN]** para comprobar los registros de la lectura en pantalla en la siguiente secuencia de visualización: registros diarios MAX registros → diarios MIN → desde registros MAX → desde registros MIN.

4.3.14.2 PARA BORRAR LOS REGISTROS MAX/MIN

Mantenga pulsada la tecla **[MAX / MIN]** durante 2 segundos para restablecer todos los registros MAX y MIN.

4.3.15 FASE LUNAR

La fase lunar está determinada por la hora y la fecha de la consola. La siguiente tabla explica los iconos de las fases lunares de los hemisferios norte y sur. Consulte la **sección 6.3** de la interfaz web para saber cómo configurar el Hemisferio Sur.

Hemisferio Norte	Fase lunar	Hemisferio Sur
	Luna nueva	
	Luna creciente o creciente cóncava	
	Cuarto creciente	
	Luna creciente convexa o creciente gibosa	
	Luna llena	
	Luna menguante convexa o menguante gibosa	
	Cuarto menguante	
	Luna menguante o menguante creciente	

4.3.16 SALIDA Y PUESTA DEL SOL / SALIDA Y PUESTA DE LA LUNA

La consola indica las horas de salida y puesta del sol y de la luna en la esquina superior derecha de la pantalla, que se basan en la zona horaria, la latitud y la longitud de su dispositivo introducido en PWL.

4.3.17 RECEPCIÓN INALÁMBRICA DE LA SEÑAL DEL SENSOR

1. La intensidad de la señal de la pantalla de la consola para el(los) sensor(es) inalámbrico(s), según la siguiente tabla:

	No hay señal	Señal débil	Buena señal
Sensor 7 en 1 para exteriores			
Canal del sensor hidrotérmico	CH	CH	CH
OTRO SENSOR OPCIONAL			

2. Si la señal se interrumpe y no se recupera en 15 minutos, el icono de señal desaparecerá. La temperatura y la humedad mostrarán "Er" para el canal correspondiente.
3. Si la señal no se recupera en 48 horas, la indicación "Er" será permanente. Debe reemplazar las pilas y luego pulsar la tecla**[SENSOR / WI-FI]** para volver a emparejar el sensor.

4.3.18 MÉTODO DE SINCRONIZACIÓN HORARIA

Después de que la consola se haya conectado al PWL, puede obtener la hora del PWL que de acuerdo a su zona horaria seleccionada en el PWL. El icono " **SYNC** " aparecerá en la pantalla LCD.

La hora se sincronizará automáticamente cada hora. También puede presionar la tecla **[REFRESH]** para obtener la hora de Internet manualmente en 1 minuto.

4.3.19 ESTADO DE LA CONEXIÓN WI-FI

El icono WI-FI en la pantalla de la consola indica el estado de conexión de la consola con el router WI-FI.

Estable: La consola está conectada con el router WI-FI	Parpadeando: La consola está intentando conectarse al router WI-FI

4.4 OTROS AJUSTES

4.4.1 HORA, FECHA Y CONFIGURACIÓN GENERAL

Mantenga pulsado el botón [SET] durante unos 2 segundos para entrar en el modo de configuración. Pulse el botón **[▲ FORECAST/ PRONÓSTICO]** o**[▼ / INDEX]**para ajustar, y pulse **[SET]** para continuar con el siguiente paso del ajuste. Consulte los siguientes procedimientos de ajuste.

Paso	Modo	Procedimiento de ajuste
1	Hora	Pulse la tecla **[∨ / INDEX]** o **[∧ / MODE]** para ajustar la hora
2	Minutos	Pulse la tecla **[∨ / INDEX]** o **[∧ / MODE]** para ajustar el minuto
3	Formato de 12/24 horas	Pulse la tecla **[∨ / INDEX]** o **[∧ / MODE]** para seleccionar el formato de 12 o 24 horas
4	Año	Pulse la tecla **[∨ / INDEX]** o **[∧ / MODE]** para ajustar el año
5	Mes	Pulse la tecla **[∨ / INDEX]** o **[∧ / MODE]** para ajustar el mes
6	Día	Pulse la tecla **[∨ / INDEX]** o **[∧ / MODE]** para ajustar el día
7	Formato M-D/D-M	Pulse la tecla **[∨ / INDEX]** o **[∧ / MODE]** para seleccionar el formato de visualización "Mes / Día" o "Día / Mes"
8	Seleccione la visualización de la salida y la puesta del sol o la salida y la puesta de la luna	Pulse la tecla **[∨ / INDEX]** o **[∧ / MODE]** para seleccionar la pantalla de Amanecer / Atardecer o Salida de la Luna / Puesta de la Luna
9	Sincronización horaria ON/OFF	Pulse la tecla **[∨ / INDEX]** o **[∧ / MODE]** para activar o desactivar la función de sincronización horaria. Si quiere ajustar la hora manualmente, debe poner la Sincronización horaria en OFF
10	Idioma de los días de la semana	Pulse la tecla **[∨ / INDEX]** o **[∧ / MODE]** para seleccionar el idioma de visualización del día de la semana

NOTA:

- En el modo normal, pulse el botón **[SET]** para cambiar entre la indicación de la fecha y del año.
- Durante la configuración puede regresar al modo normal manteniendo pulsado el botón **[SET]** 2 segundos.

4.4.2 CONFIGURACIÓN DE LA HORA DE ALARMA

1. En el modo de hora normal, mantenga pulsado el botón **[ALARM]** durante 2 segundos hasta que el dígito de la hora de alarma parpadee para entrar en el modo de configuración de la hora de la alarma.
2. Pulse la tecla **[∨ / INDEX]** o **[∧ / MODE]** para cambiar el valor. Mantenga pulsado el botón para cambiar de valor rápidamente.
3. Pulse el botón **[ALARM]** de nuevo para pasar el valor de ajuste a Minuto con el dígito de Minuto parpadeando.
4. Pulse los botones **[∨ / INDEX]** o **[∧ / MODE]** para ajustar el valor del dígito que parpadea.
5. Pulse el botón **[ALARM]** para guardar y salir de la configuración.

NOTA:

- En el modo de alarma, el icono " " aparecerá en la pantalla LCD.
- La función de alarma se activará automáticamente una vez que ajuste la hora de la alarma.

4.4.2.1 ACTIVACIÓN DE LA FUNCIÓN DE ALARMA Y PRE ALARMA DE TEMPERATURA

1. En modo normal, pulse la tecla **[ALARM]** para mostrar la hora de la alarma durante 5 segundos.
2. Cuando se muestre la hora de la alarma, pulse de nuevo el botón **[ALARM]** para activar la función de alarma. **O** pulse el botón **[ALARMA]** dos veces para activar la alarma con la función de pre alarma de heladas.

Alarma OFF	**Alarma ON**	**Alarma con alerta de heladas**

NOTA:

Una vez que se active la prealerta de hielo, sonará la alarma preestablecida y el icono de alerta de hielo parpadeará 30 minutos antes si la temperatura exterior es inferior a -3°C.

Cuando el reloj llegue a la hora de alarma, comenzará a sonar la alarma.
Se puede parar:

- Parada automática después de 2 minutos de alarma si no se realiza ninguna operación. La alarma se activará de nuevo al día siguiente.
- Presionando la tecla **[ALARM / SNOOZE]** para entrar en la función de repetición, la alarma volverá a sonar después de 5 minutos.
- Mantenga pulsada la tecla **[ALARM / SNOOZE]** durante 2 segundos para detener la alarma y se activará de nuevo al día siguiente
- Pulsando la tecla **[ALARM]** para detener la alarma y la alarma se activará de nuevo al día siguiente.

NOTA:

- La función de repetición puede ser utilizada continuamente durante 24 horas.
- Durante la repetición, el icono de alarma " " seguirá parpadeando.

4.4.3 AJUSTE DE LAS UNIDADES

Utilice la tecla **[UNIT]** para cambiar la unidad de medida de la lectura en la pantalla de la consola.

A continuación se muestra el paso de la operación:

- Mantenga pulsado el botón **[UNIT] DURANTE 2 SEGUNDOS PARA ENTRAR EN EL MODO DE CONFIGURACIÓN DE UNIDAD.**
- **PULSE BREVEMENTE LA TECLA [UNIT]** para pasar al siguiente paso de ajuste.
- Pulse la tecla **[▲ / MODE]** or **[▼ / INDEX]**para cambiar el valor. Mantenga pulsado el botón para cambiar de valor rápidamente.
- Mantenga pulsada la tecla **[UNIT] DURANTE 2 SEGUNDOS** para salir del modo de ajuste de la unidad en cualquier momento.

Configuración de la tabla de elementos:

Paso	Modo	Procedimiento de ajuste
1s	Unidad de temperatura	Pulse la tecla **[∨ / INDEX]** o **[∧ / MODE]** para seleccionar °C o °F
2	Unidad de Precipitaciones/ Lluvia:	Pulse la tecla **[∨ / INDEX]** o **[∧ / MODE]** para seleccionar mm o in
3	Unidad de la velocidad del viento	Pulse la tecla **[∨ / INDEX]** o **[∧ / MODE]** para seleccionar m/s, km/h, nudos o mph
4	Unidad de distancia	Pulse la tecla **[∨ / INDEX]** o **[∧ / MODE]** para seleccionar k/m o mi (millas)
5	Presión barométrica	Pulse la tecla **[∨ / INDEX]** o **[∧ / MODE]** para seleccionar hPa, inHg o mmHg
6	Intensidad de la luz	Pulse la tecla **[∨ / INDEX]** or **[∧ / MODE]**para seleccionar Klux, Kfc o W/m^2

4.4.4 LUZ DE FONDO

La luz de fondo de la unidad principal se puede ajustar utilizando el interruptor deslizante **[HI / LO / AUTO]** para seleccionar el brillo apropiado:

- Deslice a la posición **[HI]** para aumentar el brillo de la luz de fondo.
- Deslice a la posición **[LO]** para reducir el brillo de la luz de fondo.
- Deslice a la posición **[AUTO]** para el ajuste automático de la luz de fondo de acuerdo con el nivel de luz del entorno.

5. CREAR UNA CUENTA PROWEATHERLIVE (PWL) Y CONFIGURAR LA CONEXIÓN WI-FI DE LA CONSOLA

La consola puede cargar/descargar datos meteorológicos en el servidor de la nube ProWeatherLive (PWL) a través del router WI-FI, puede seguir el siguiente paso para configurar su dispositivo.

NOTA:

La página web del servidor meteorológico y la aplicación pueden modificarse sin previo aviso.

5.1 CREAR UNA CUENTA PWL Y AÑADIR UN NUEVO DISPOSITIVO EN PWL

1. En *https://proweatherlive.net*, haga clic en el botón «**Create Your Account**» (Cree su cuenta) y después siga las instrucciones para crear su propia cuenta.

2. Inicie sesión en ProWeatherLive y después haga clic en «**Edit Devices**» (Editar dispositivos) en el menú desplegable.

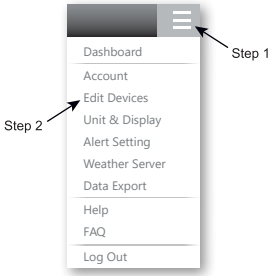

3. En la página «Edit Devices» (Editar dispositivos), haga clic en «**+Add**» (Añadir) en la esquina superior derecha para crear un nuevo dispositivo. Generará la ID de la estación (WSID) y la clave (WSPD) de manera instantánea. Anote ambos y, a continuación, haga clic en «**FINISH**» (FINALIZAR) para crear la pestaña de la estación.

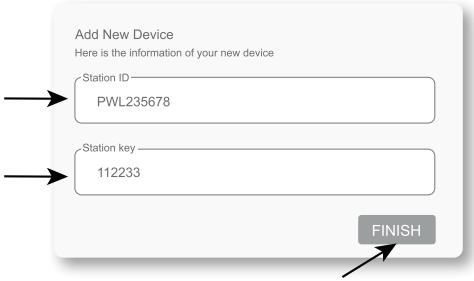

4. Haga clic en «**Edit**» (Editar) en la esquina superior derecha de la pestaña de la estación.

5. Introduzca el "Nombre del dispositivo", la "Dirección MAC del dispositivo", la "Elevación", la "Latitud", la "Longitud" y seleccione su zona horaria en la pestaña de la estación, y haga clic en "confirmar" para guardar la configuración.

NOTA:
Introduzca un signo negativo para longitudes o latitudes si están al Sur o al Oeste, respectivamente.
Por ejemplo:
33.8682 Sur es "-33.8682" ; 74.3413 Oeste es "-74.3413"

La dirección Mac del dispositivo se puede encontrar en la parte trasera de la consola o en la página "SETUP" mencionada en la **sección 6.3**.

La previsión meteorológica y el las condiciones del tiempo se basan en las latitudes y longitudes introducidas, que también se utilizan para calcular la hora de salida y puesta del sol, y la hora de salida y puesta de la luna.

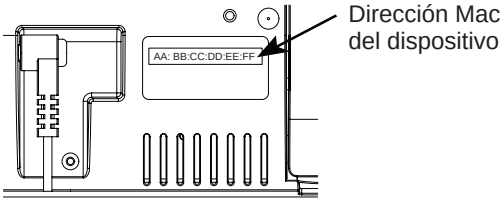

Por ejemplo Dirección Mac del dispositivo

6. En la página "SETUP" mencionada en el **apartado 6.3**, introduzca el ID de la estación y la clave asignada por ProWeatherLive.

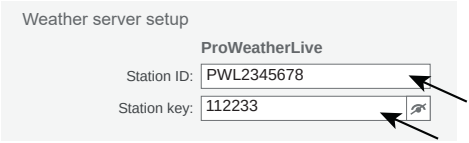

6. CONECTE LA CONSOLA A LA WI-FI

6.1 CONSOLA EN MODO PUNTO DE ACCESO

Cuando encienda la consola por primera vez, y la consola no esté en modo AP, mantenga pulsada la tecla **[SENSOR / WI-FI]** durante 6 segundos para entrar en modo AP manualmente.

La consola está en modo AP (Punto de Acceso) y lista para la configuración de WI-FI cuando la pantalla LCD muestra los " " iconos parpadeando.

6.2 CONECTAR CON LA CONSOLA

1. Utilice un PC/Mac, un teléfono inteligente o una tableta para conectarse con la consola a través de la configuración de la red WI-FI.
2. En la configuración de la red WI-FI de PC/Mac, o en la configuración de los teléfonos inteligentes Android / iOS, → conecte WI-FI a la red WI-FI de la consola, como se muestra en las figuras siguientes (el nombre de la red WI-FI de la consola siempre comenzará conPWS-:

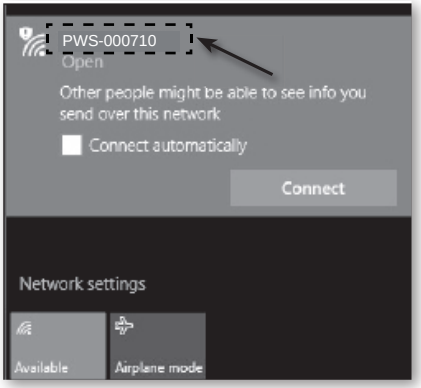

Por ejemplo Interfaz de red Android WI-FI

Por ejemplo Interfaz de red WI-FI para teléfonos inteligentes Android

3. Una vez conectado, introduzca la siguiente dirección IP en la barra de direcciones de su navegador de Internet para acceder a la interfaz web de la consola:

http://192.168.1.1

NOTA:

- Algunos navegadores tratan **192.168.1.1** como una búsqueda, así que asegúrese de incluir el encabezado **http://** .
- Si no puede entrar en la interfaz web de la consola, por favor, apague los datos móviles / red en su teléfono inteligente y vuelva a intentarlo.
- Navegadores recomendados: la última versión de Chrome, Safari, Edge, Firefox u Opera.
- La interfaz de red WI-FI del PC / Mac o el teléfono móvil pueden modificarse.

6.3 CONFIGURAR LA CONEXIÓN CON EL SERVIDOR METEOROLÓGICO

Introduzca la información en la siguiente página de la interfaz web "SETUP". Asegúrese de introducir toda la información antes de pulsar Apply para conectar la consola a ProWeatherLive.

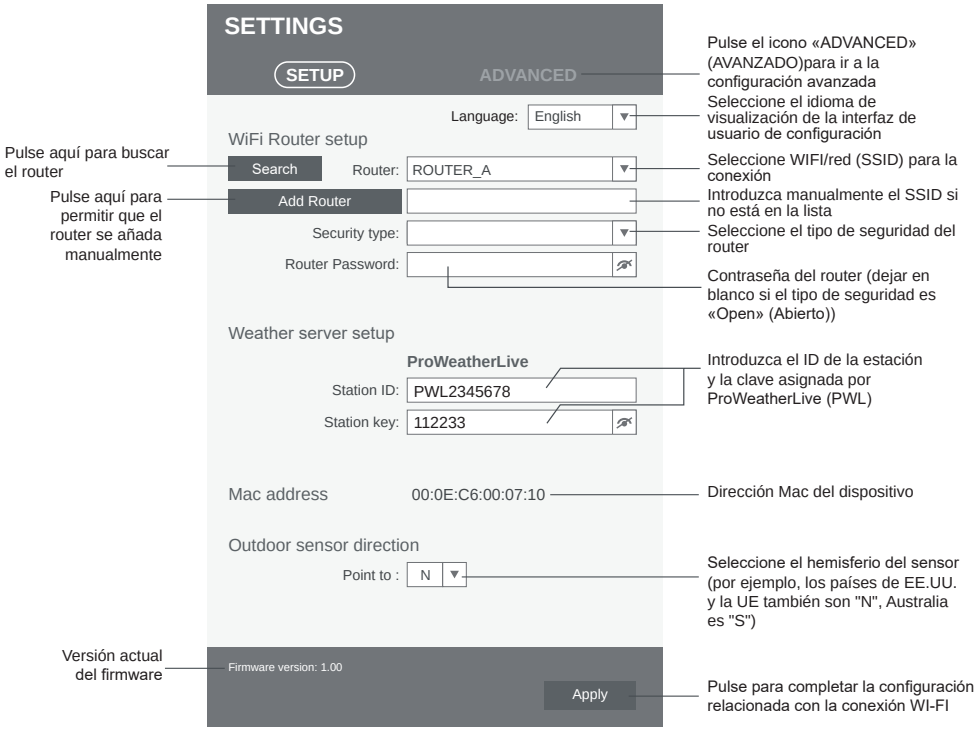

Página de CONFIGURACIÓN

NOTA:

- Si no dispone de ID de estación y clave de estación para la carga, deberá crear primero una cuenta en ProWeatherLive (PWL) y, a continuación, registrar el producto para obtener el ID y la clave. Para más detalles, consulte "Crear una cuenta PWL y añadir un nuevo dispositivo en PWL" en la **sección 5**.
- Cuando la configuración de WI-FI se haya completado, su PC/Mac o teléfono inteligente reanudará su conexión WI-FI por defecto.
- Durante el modo AP, puede presionar y mantener presionada la tecla **[SENSOR / WI-FI]** durante 6 segundos para detener el modo AP y la consola restaurará su configuración anterior.
- Cambiando la configuración del hemisferio cambiará automáticamente la dirección de la fase lunar en la pantalla.

6.4 CONFIGRUACIÓN AVANZADA EN INTERFAZ WEB

Pulse el botón **«ADVANCED»** (Avanzado) en la parte superior de la interfaz web para acceder a la página de configuración avanzada. Esta página le permite establecer y visualizar los datos de calibración de la consola, así como actualizar la versión del firmware en el navegador web del PC/Mac.

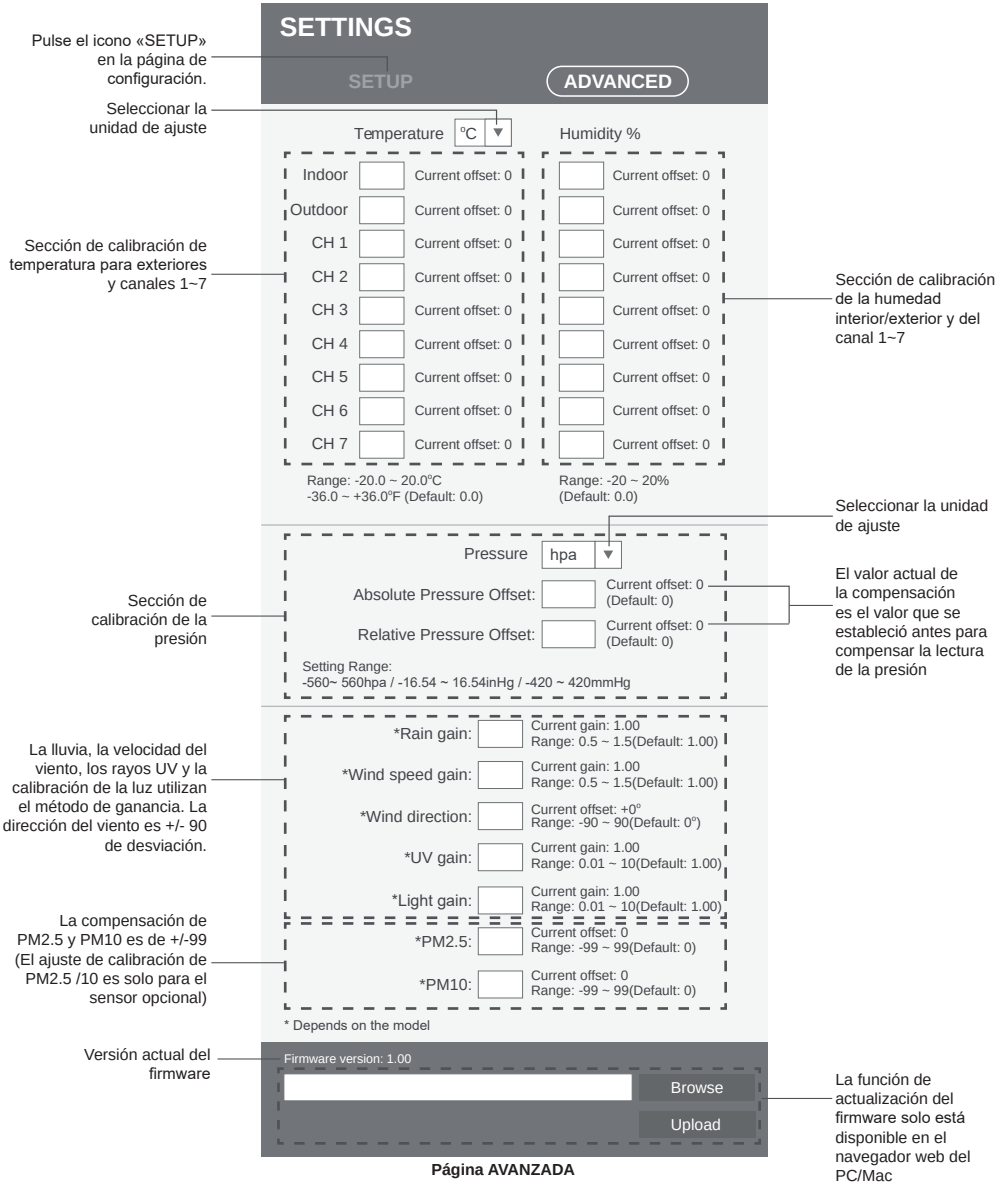

Página AVANZADA

6.4.1 CALIBRACIÓN

1. El usuario puede introducir los valores de offset y/o ganancia para diferentes parámetros, mientras que los valores actuales de offset y ganancia se muestran junto a su espacio en blanco correspondiente.
2. Una vez completado, pulse Apply en la parte inferior de la página SETUP

El valor de offset actual mostrará el valor anterior que ha introducido, por favor, introduzca el nuevo valor en el espacio en blanco si necesita algún cambio, el nuevo valor se hará efectivo una vez que pulse el icono Apply en la página SETUP.

NOTA:
No se requiere la calibración de la mayoría de los parámetros, con la excepción de la Presión Relativa, que debe calibrarse al nivel del mar para tener en cuenta los efectos de la altitud.

7. DATOS EN DIRECTO Y FUNCIONAMIENTO DE PROWEATHERLIVE (PWL)

7.1 VER DATOS EN DIRECTO

Acceda a su cuenta ProWeatherLive.
Una vez conectado su dispositivo, los datos meteorológicos de su dispositivo se visualizarán en directo en la página del cuadro de mandos.

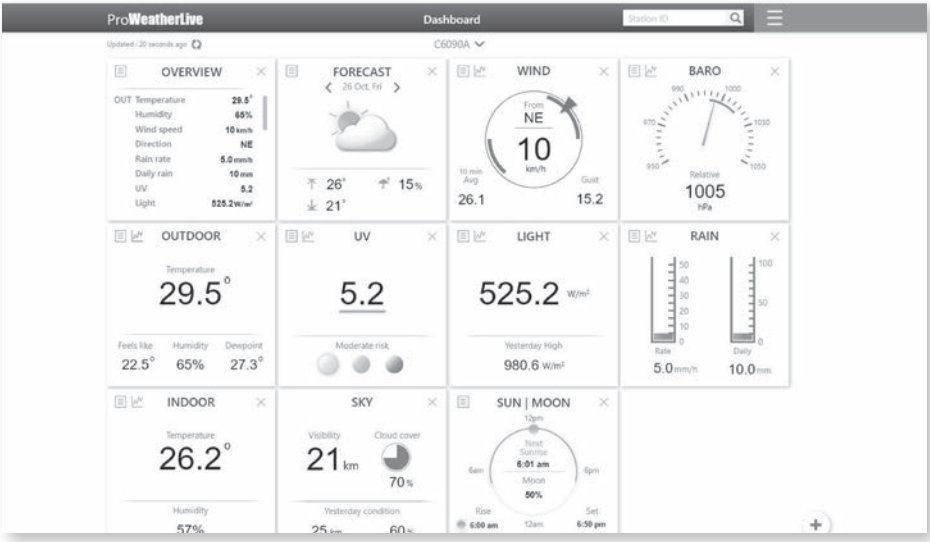

NOTA:
Por favor, pulse "Ayuda" en el ☰ caso de que tenga alguna duda sobre el funcionamiento del PWL.

8. MANTENIMIENTO

8.1 ACTUALIZACIÓN DE FIRMWARE

La consola aporta la capacidad de actualización del firmware de OTA. Su firmware puede ser actualizado en cualquier momento (cuando sea necesario) a través de cualquier navegador web en un PC con conectividad WI-FI. La función de actualización, sin embargo, no está disponible a través de dispositivos móviles/inteligentes.

Actualización del firmware en la página AVANZADA

8.1.1 PASO DE ACTUALIZACIÓN DEL FIRMWARE

1. Descargue la versión de firmware más reciente a su PC/Mac.
2. Ponga la consola en modo AP (punto de acceso) y luego conecte el PC/Mac a la consola (consulte los **apartados 6.1** y **6.2**).
3. En la página SETUP, pulse ADVANCED para entrar en la configuración avanzada
4. En la sección de carga de firmware, pulse Browse para localizar el archivo de firmware guardado en su PC/Mac.
5. Pulse Upload para iniciar la actualización del firmware.

   El proceso de actualización dura 5-10 minutos. Mientras se actualiza, se mostrará el progreso (por ejemplo, 100 es la finalización).

6. La consola se reiniciará una vez finalizada la actualización.
7. La consola permanecerá en **modo AP** para que compruebe la versión del firmware y toda la configuración actual. El usuario puede mantener pulsado el botón **[SENSOR / WI-FI]** durante 6 segundos para salir del modo AP en cualquier momento.

NOTA IMPORTANTE!:

- Por favor, siga conectando la alimentación durante el proceso de actualización del firmware.
- Asegúrese de que la conexión WI-FI de su PC/Mac es estable.
- Cuando se inicie el proceso de actualización, no utilice el PC/Mac hasta que la actualización haya finalizado.
- Durante la actualización del firmware, la consola detendrá la carga de datos al servidor en nube. Se reconectará a su router WI-FI y volverá a cargar los datos una vez que la actualización del firmware se haya realizado correctamente. Si la consola no puede conectarse a su router, por favor ingrese a la página SETUP para realizar la configuración nuevamente.
- Después de actualizar el firmware, si falta la información de configuración, introdúzcala de nuevo.
- El proceso de actualización del firmware tiene un riesgo potencial y no puede garantizar el 100% de éxito. Si la actualización falla, vuelva a realizar el paso anterior para volver a actualizar.

8.2 CAMBIO DE PILAS

Cuando el indicador de batería baja o se muestra cerca del icono de la antena del sensor(es), indica que la batería del sensor 7-IN-1 exterior y/o del sensor(es) del canal de corriente está baja respectivamente. Por favor, reemplace con pilas nuevas.

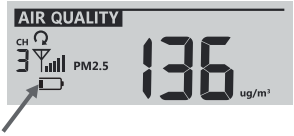

8.2.1 EMPAREJAR EL SENSOR O LOS SENSORES MANUALMENTE

Cada vez que se cambien las pilas del conjunto de sensores 7-en-1 del sensor meteorológico u otros sensores adicionales, la resincronización debe hacerse manualmente.

1. Cambie todas las pilas del sensor o los sensores por otras nuevas.
2. Pulse **LA TECLA [SENSOR / WI-FI]** de la consola para entrar en el modo de sincronización de los sensores (como indica la antena parpadeante).

8.3 REINICIAR Y RESTABLECER LOS AJUSTES DE FÁBRICA

Para reiniciar la consola y comenzar de nuevo, pulse el botón **[RESET]** una vez o retire la pila de respaldo y luego desenchufe el adaptador.
Para volver a los ajustes de fábrica y eliminar todos los datos, mantenga pulsado el botón **[RESET]** durante 6 segundos.

8.4 MANTENIMIENTO DEL CONJUNTO DE SENSORES 7 EN 1 INALÁMBRICO

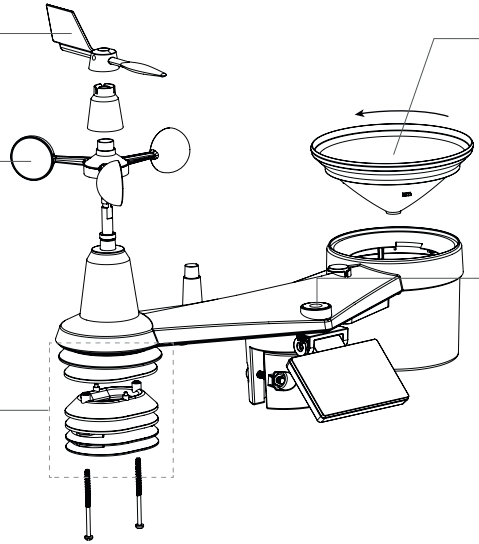

REEMPLAZAR LA VELETA
Desenrosque y retire la veleta para su sustitución

REEMPLAZAR LAS CAZOLETAS
1. Desenrosque y retire la tapa superior
2. Retire las cazoletas para reemplazarlas

LIMPIEZA DEL SENSOR TERMO-HIGRO
3. Desenrosque los 2 tornillos de la parte inferior del escudo de protección contra la radiación solar.
4. Saque el escudo suavemente.
5. Retire cuidadosamente cualquier suciedad o insecto en el sensor y el ventilador (no deje que los sensores se mojen por dentro).
6. Limpie el escudo con agua y elimine cualquier suciedad o insecto.
7. Instale todas las piezas cuando estén completamente limpias y secas.

LIMPIEZA DEL COLECTOR DE LLUVIA
1. Gire el colector 30° en **sentido contrario** a las agujas del reloj.
2. Retire suavemente el colector.
3. Limpie y elimine cualquier residuo o insecto.
4. Instálelo de nuevo cuando esté limpio y completamente seco.

LIMPIEZA Y CALIBRACIÓN DEL SENSOR UV
- Para una medición UV precisa, limpie suavemente el cristal dispersor del sensor UV con un paño de microfibra húmedo.
- Con el tiempo, el sensor UV se degradará de forma natural.

9. SOLUCIÓN DE PROBLEMAS

Problemas	Solución
El sensor inalámbrico 7 en 1 está intermitente o sin conexión	1. Asegúrese de que el sensor está dentro del rango de transmisión 2. Si sigue sin funcionar, reinicie el sensor y vuelva a sincronizarlo con la consola.

Los sensores inalámbricos adicionales son intermitentes o no tienen conexión	1. Asegúrese de que el sensor está dentro del rango de transmisión 2. Asegúrese de que el canal visualizado coincida con la selección de canal en el sensor 3. Si sigue sin funcionar, reinicie el sensor y vuelva a sincronizarlo con la consola.
No hay conexión WI-FI	1. Compruebe el icono de WI-FI en la pantalla, debería estar encendido si la conectividad es correcta 2. En la página de configuración de la consola, asegúrese de que la configuración de WI-FI (nombre del router, tipo de seguridad, contraseña) es correcta 3. Asegúrese de estar conectado a la banda 2.4G del router WI-FI (el 5G no es compatible)
Datos que no se comunican a ProWeatherLive	1. En la página de CONFIGURACIÓN de la consola, asegúrese de que el ID de estación y la clave de estación son correctos 2. En la "Edición de Dispositivos" de la consola en PWL, asegúrese de que la dirección Mac del dispositivo está introducida correctamente
La previsión de varios días, la nubosidad, la visibilidad, la salida/ puesta de sol, la salida/ puesta de luna no son precisas	1. Asegúrese de que su consola está conectada a PWL 2. Asegúrese de que la latitud, la longitud y la zona horaria en "Editar dispositivos" de la consola en PWL son correctas 3. Pulse la tecla **[REFRESH]** para actualizar los datos al instante
Las horas de salida/ puesta de sol, salida/ luna son diferentes a las de PWL	1. Asegúrese de que su consola está conectada a PWL 2. Asegúrese de que la Sincronización horaria de la consola está **activada**
Las precipitaciones no son correctas	1. Asegúrese de que el colector de lluvia está limpio para que el cubo basculante vuelque sin problemas 2. Asegúrese de que el sensor tiene un montaje estable y nivelado para garantizar un volcado correcto
Problemas	**Solución**
Lectura de temperatura demasiado alta durante el día	1. Coloque el sensor en una zona abierta y a una distancia mínima de 1,5 m del suelo. 2. Asegúrese de que el sensor se coloca lejos de fuentes o estructuras generadoras de calor, como edificios, pavimentos, paredes o aparatos de aire acondicionado.
Puede producirse algo de condensación debajo del sensor de UV durante la noche	Esto desaparecerá cuando salga el sol y la temperatura suba. No afectará al rendimiento de la unidad.

10. ESPECIFICACIONES

10.1 CONSOLA

Especificaciones Generales	
Dimensiones (An x Al x Pr)	215 x 176.5 x 27,5 mm (8,5 x 6,9 x 1,1 pulgadas)
Peso	503g (con batería)
Suministro de energía / Interruptor principal	Adaptador DC 5V 1ª Fabricante: HUAXU Electronics Factory, modelo, Modelo: HX075-0501000-AX
Pila de reserva	CR2032
Rango de temperatura de funcionamiento	-5˚C ~ 50˚C

Especificaciones de la comunicación WI-FI	
Estándar	802.11 b/g/n
Frecuencia de funcionamiento:	2.4GHz
Tipo de seguridad del router soportado	WPA/WPA2,WPA3, OPEN, WEP (WEP solo admite contraseña hexadecimal)
Dispositivo compatible con la interfaz de configuración	WI-FI incorporado con modo AP para dispositivos inteligentes, ordenadores portátiles, por ejemplo: Smartphone Android, tableta Android, iPhone, iPad u ordenador PC/Mac.
Navegador web recomendado para la interfaz de configuración	Navegadores web compatibles con HTML 5, como la última versión de Chrome, Safari, Edge, Firefox u Opera.
Plataforma en línea	
Página web	https://proweatherlive.net
Nombre de la aplicación	ProWeatherLive
Plataforma de aplicaciones	Google play y Apple Store
Lado del sensor inalámbrico Comunicación Especificación	
Sensores de soporte	- 1 Sensor meteorológico exterior inalámbrico 7-IN-1 - Hasta 7 sensores higrotérmicos inalámbricos / sensor de humedad del suelo / sensor de piscina (opcional) - Hasta 7 sensores de fuga de agua inalámbricos (opcional) - Hasta 4 sensores inalámbricos de PM2,5 / 10 (opcional) - 1 sensor Lightning inalámbrico (opcional)
Frecuencia RF	868Mhz (versión EU o UK)
Rango de transmisión de la señal RF	150m
Especificación de función relacionada con el tiempo	
Visualización de la hora	HH: MM
Formato de hora	12hr AM / PM o 24 hr
Visualización de la fecha	DD/MM o MM/DD
Método de sincronización horaria	La hora local de la ubicación de la consola se obtiene a través del servidor.
Idioma de los días	EN / DE / FR / ES / IT / NL / RU
Barómetro (Nota: Datos detectados por la consola)	
Unidad de presión atmosférica	hPa, inHg y mmHg
Rango de medición	540 ~ 1100 hPa
Precisión:	(700 ~ 1100 hPa ± 5 hPa) / (540 ~ 696 hPa ± 8 hPa) (20,67 ~ 32,48 inHg ± 0,15 inHg) / (15,95 ~ 20,55 inHg ± 0,24 inHg) (525 ~ 825 mmHg ± 3,8 mmHg) / (405 ~ 522 mmHg ± 6 mmHg) Típico a 25°C (77°F)
Resolución:	1hPa / 0,01inHg / 0,1mmHg
Modos de memoria	Datos históricos de las últimas 24 horas, diariamente Máximo / Mínimo
Temperatura interior (Nota: Datos detectados por la consola)	
Unidad de temperatura	°C y °F

Precisión de la medición:	<0°C o >40°C ± 2°C (<32°F o >104°F ± 3.6°F) -0 ~ -40°C ± 1°C (-32 ~ -104°F ± 1,8°F)
Resolución del dióxido de carbono	°C / °F (1 decimal)
Humedad interior (Nota: Datos detectados por la consola)	
Unidad de humedad	%
Precisión	1 ~ 20% RH ± 6,5% RH @ 25°C (77°F) 21 ~ 80% RH ± 3,5% RH @ 25°C (77°F) 81 ~ 99% RH ± 6,5% RH @ 25°C (77°F)
Resolución del dióxido de carbono	1%
Modos de memoria	Datos históricos de las últimas 24 horas, Max / Min
Temperatura exterior (Nota: Datos detectados por el sensor 7 en 1)	
Unidad de temperatura	°C y °F
Modo de índice meteorológico	Se siente como, Sensación Térmica, Índice de Calor y Punto de Rocío
Se siente como un rango de visualización	-65 ~ 50°C
Rango de visualización del punto de rocío	-20 ~ 80°C
Rango de visualización del índice de calor	26 ~ 50°C
Rango de visualización de la sensación térmica	-65 ~ 18°C (velocidad del viento >4.8km/h)
Precisión	-5,1 ~ -60°C ± 0,4°C (-41,2 ~ -140°F ± 0,7°F) -19,9 ~ -5°C ± 1°C (-3,8 ~ -41°F ± 1,8°F) -40 ~ -20°C ± 1,5°C (-40 ~ -4°F ± 2,7°F)
Resolución del dióxido de carbono	°C / °F (1 decimal)
Humedad exterior (Nota: Datos detectados por el sensor 7 en 1)	
Unidad de humedad	%
Precisión	1 ~ 20% RH ± 6,5% RH @ 25°C (77°F) 21 ~ 80% RH ± 3,5% RH @ 25°C (77°F) 81 ~ 99% RH ± 6,5% RH @ 25°C (77°F)
Resolución del dióxido de carbono	1%
Velocidad y dirección del viento (Nota: Datos detectados por el sensor 7 en 1)	
Unidad de la velocidad del viento	mph, m/s, km/h y nudos
Rango de visualización de la velocidad del viento	0 ~ 112mph, 50m/s, 180km/h, 97knots
Resolución del dióxido de carbono	mph, m/s, km/h y nudos (1 decimal)
Precisión de la velocidad	< 5m/s: +/- 0,5 m/s; > 5 m/s: +/- 6% (lo que sea mayor)
Modo de visualización	Racha / Promedio
Modo de visualización de la dirección del viento	16 direcciones o 360 grados
Lluvia (Nota: Datos detectados por el sensor 7 en 1)	
Unidad de precipitación	mm y pulgadas

Unidad para la tasa de lluvia	mm/h y in/h
Precisión	± 7% o 1 consejo
Rango	0 ~ 19999mm (0 ~ 787,3 in)
Resolución del dióxido de carbono	0.254mm (3 decimales en mm)
Modo de indicación de la lluvia	Horario / Diario / Semanal / Mensual / Lluvia total
ÍNDICE UV (Nota: Datos detectados por el sensor 7 en 1)	
Rango de visualización	0 ~ 16
Resolución del dióxido de carbono	1 decimal
Unidad de la intensidad de la luz (Nota: Datos detectados por el sensor 7 en 1)	
Unidad de la intensidad de la luz	Klux, Kfc y W/m²
Rango de visualización	0 ~ 200Klux
Resolución del dióxido de carbono	Klux, Kfc y W/m² 2 decimales)

10.2 SENSOR INALÁMBRICO 7-EN-1

Dimensiones (An x Al x Pr)	390 x 230 x 165 mm (15,4 x 9 x 6,5in)
Peso	757 g (con pilas)
Suministro de energía / Interruptor principal	3.batería recargable de 6V Ni-MH
Datos meteorológicos	Temperatura, Humedad, Velocidad del viento, Dirección del viento, Lluvia, UV e intensidad de la luz
Rango de transmisión de la señal RF	150m
Frecuencia RF	868Mhz (UE, Reino Unido)
Intervalo de transmisión	- 12 segundos para los datos de UV, intensidad de la luz, velocidad y dirección del viento - 24 segundos para los datos de temperatura, humedad y lluvia
Rango de temperatura de funcionamiento	-40 ~ 60°C (-40 ~ 140°F)
Rango de humedad	1 ~99% HR sin condensación

11. RECICLAJE

Elimine los materiales de embalaje separando por clases. Obtendrá más información sobre reciclaje en el servicio municipal de basuras y gestión de residuos o la respectiva concejalía de protección medioambiental.

No tire los dispositivos electrónicos a la basura
Según la Directiva 2012/19/EU del Parlamento Europeo sobre residuos de aparatos eléctricos y electrónicos (RAEE), así como su adaptación a la legislación española, los dispositivos electrónicos deben recogerse por separado y reciclarse de forma respetuosa.

De acuerdo con la normativa en materia de pilas y baterías recargables, está explícitamente prohibido depositarlas en la basura normal. Asegúrese de reciclar las pilas usadas según lo requerido por la ley, en un punto limpio de recogida local. Si se tiran a la basura doméstica, se estará violando la Directiva sobre pilas y acumuladores. Las pilas que contienen toxinas llevan una señal y un símbolo químico. "Cd" = cadmio, "Hg" = mercurio, "Pb" = plomo.

12. DECLARACIÓN DE CONFORMIDAD CE

Bresser Iberia declara que el artículo con número: 7003210 / 7803210 / 7903210 cumple la directiva: 2014/53/UE. El texto completo de la declaración de conformidad UE está disponible en la siguiente dirección de internet: http://www.bresser.de/download/7003210/CE/7003200_7803200_7903200_CE.pdf

13. GARANTÍA Y SERVICIO

El período de garantía es de 2 años y comienza el día de la compra. Para beneficiarse de un período de garantía más largo, tal y como se indica en la caja, es necesario registrarse en nuestra página web.

Las condiciones completas de garantía, así como información relativa a la ampliación de la garantía y servicios, puede encontrarse en www.bresser.de/warranty_terms

Service

DE AT CH BE

Bei Fragen zum Produkt und eventuellen Reklamationen nehmen Sie bitte zunächst mit dem Service-Center Kontakt auf, vorzugsweise per E-Mail.

E-Mail: service@bresser.de
Telefon*: +49 28 72 80 74 210

BRESSER GmbH
Kundenservice
Gutenbergstr. 2
46414 Rhede
Deutschland

*Lokale Rufnummer in Deutschland (Die Höhe der Gebühren je Telefonat ist abhängig vom Tarif Ihres Telefonanbieters); Anrufe aus dem Ausland sind mit höheren Kosten verbunden.

GB IE

Please contact the service centre first for any questions regarding the product or claims, preferably by e-mail.

E-Mail: service@bresseruk.com
Telephone*: +44 1342 837 098

BRESSER UK Ltd.
Suite 3G, Eden House
Enterprise Way
Edenbridge, Kent TN8 6HF
Great Britain

*Number charged at local rates in the UK (the amount you will be charged per phone call will depend on the tariff of your phone provider); calls from abroad will involve higher costs.

FR BE

Si vous avez des questions concernant ce produit ou en cas de réclamations, veuillez prendre contact avec notre centre de services (de préférence via e-mail).

E-Mail: sav@bresser.fr
Téléphone*: 00 800 6343 7000

BRESSER France SARL
Pôle d'Activités de Nicopolis
314 Avenue des Chênes Verts
83170 Brignoles
France

*Prix d'un appel local depuis la France ou Belgique

NL BE

Als u met betrekking tot het product vragen of eventuele klachten heeft kunt u contact opnemen met het service centrum (bij voorkeur per e-mail).

E-Mail: info@bresserbenelux.nl
Telefoon*: +31 528 23 24 76

BRESSER Benelux
Smirnoffstraat 8
7903 AX Hoogeveen
The Netherlands

*Het telefoonnummer wordt in het Nederland tegen lokaal tarief in rekening gebracht. Het bedrag dat u per gesprek in rekening gebracht zal worden, is afhankelijk van het tarief van uw telefoon provider; gesprekken vanuit het buitenland zullen hogere kosten met zich meebrengen.

ES PT

Si desea formular alguna pregunta sobre el producto o alguna eventual reclamación, le rogamos que se ponga en contacto con el centro de servicio técnico (de preferencia por e-mail).

E-Mail: servicio.iberia@bresser-iberia.es
Teléfono*: +34 91 67972 69

BRESSER Iberia SLU
c/Valdemorillo,1 Nave B
P.I. Ventorro del Cano
28925 Alcorcón Madrid
España

*Número local de España (el importe de cada llamada telefónica dependen de las tarifas de los distribuidores); Las llamadas des del extranjero están ligadas a costes suplementarios..

Bresser GmbH
Gutenbergstraße 2
46414 Rhede · Germany

www.bresser.de

@BresserEurope

Se reserva el derecho a realizar modificaciones técnicas.
Manual_7003210_4Cast-PRO-WIFI-Weather-Center-7in1_es_BRESSER_v032022a