MeteoTemp JW

8-in-1 WIFI weerstation

Artikelnummer 7004406

NL **HANDLEIDING**

DE Besuchen Sie unsere Website über den folgenden QR Code oder Weblink um weitere Informationen zu diesem Produkt oder die verfügbaren Übersetzungen dieser Anleitung zu finden.

EN Visit our website via the following QR Code or web link to find further information on this product or the available translations of these instructions.

FR Si vous souhaitez obtenir plus d'informations concernant ce produit ou rechercher ce mode d'emploi en d'autres langues, rendez-vous sur notre site Internet en utilisant le code QR ou le lien correspondant.

NL Bezoek onze internetpagina via de volgende QR-code of weblink, voor meer informatie over dit product of de beschikbare vertalingen van deze gebruiksaanwijzing.

ES ¿Desearía recibir unas instrucciones de uso completas sobre este producto en un idioma determinado? Entonces visite nuestra página web utilizando el siguiente enlace (código QR) para ver las versiones disponibles.

IT Desidera ricevere informazioni esaustive su questo prodotto in una lingua specifica? Venga a visitare il nostro sito Web al seguente link (codice QR Code) per conoscere le versioni disponibili.

RU Посетите наш сайт, отсканировав QR-код, или перейдите ссылке, чтобы больше узнать об этом товаре или скачать руководство по эксплуатации на другом языке.

www.bresser.de/P7004406

GARANTIE

www.bresser.de/warranty_terms

RECYCLAGE (TRIMAN/FRANCE)

FR

FR Cet appareil, ses accessoires et cordons se recyclent

À DÉPOSER EN MAGASIN OU À DÉPOSER EN DÉCHÈTERIE

Points de collecte sur www.quefairedemesdechets.fr
Privilégiez la réparation ou le don de votre appareil !

FSC
www.fsc.org
MIX
Paper | Supporting responsible forestry
FSC® C140795

FONCTIONNE AVEC :

https://proweatherlive.net https://weathercloud.net https://www.wunderground.com https://www.awekas.at https://www.pwsweather.com

Weather Underground is a registered trademark of The Weather Channel, LLC. both in the United States and internationally. The Weather Underground Logo is a trademark of Weather Underground, LLC. Find out more about Weather Underground at www.wunderground.com

TÉLÉCHARGEMENT DE L'APPLICATION :

Download on the App Store

GET IT ON Google Play

Apple and the Apple logo are trademarks of Apple Inc., registered in the U.S. and other countries. App Store is a service mark of Apple Inc., registered in the U.S. and other countries.
Google Play and the Google Play logo are trademarks of Google Inc.

Inhoudsopgave

1. Geldigheidsopmerking . . . 4
2. Algemene informatie . . . 4
3. Algemene waarschuwingen . . . 5
4. Inleiding . . . 6
   4.1 Leveringsomvang/verpakkingsinhoud . . . 7
   4.2 Snelstartgids . . . 7
5. Voor de installatie . . . 8
   5.1 Testbedrijf . . . 8
   5.2 Locatiekeuze . . . 8
6. Eerste stappen . . . 9
   6.1 8-in-1 draadloze sensor . . . 9
   6.2 Draadloze 8-IN-1-sensor installeren . . . 9
      6.2.1 Batterij en plaatsing . . . 9
      6.2.2 Montage van de standaard en de stang . . . 10
      6.2.3 Montage-instructies . . . 11
   6.3 Synchroniseer de extra draadloze sensor(en) (optioneel) . . . 11
      6.3.1 Thermo-hygrosensoren . . . 12
   6.4 Het basisstation instellen . . . 12
      6.4.1 Schakel het basisstation in . . . 12
      6.4.2 Het basisstation instellen . . . 13
      6.4.3 Synchronisatie van de draadloze 8-in-1-multisensor . . . 14
      6.4.4 Gegevens opschonen . . . 14
7. Functies en bediening van het basisstation . . . 14
   7.1 Schermweergave . . . 14
   7.2 Toetsindeling basisstation . . . 15
   7.3 Tijd en datum . . . 16
      7.3.1 Status van de tijdsynchronisatie . . . 16
      7.3.2 WLAN-verbinding . . . 16
      7.3.3 Ontvangst van het draadloze sensorsignaal . . . 16
      7.3.4 Maanfase . . . 17
   7.4 Tijd, datum, eenheden en andere instellingen . . . 17
   7.5 De wektijd en het weeralarm instellen (max./min.-alarm) . . . 18
      7.5.1 Wektijd en weeralarmwaarden weergeven . . . 20
      7.5.2 Bediening van de wekfunctie . . . 20
      7.5.3 Bediening van het weeralarm . . . 20
   7.6 Eigenschappen basisstation . . . 20
      7.6.1 Weersvoorspelling . . . 20
      7.6.2 Barometrische druk . . . 21
      7.6.3 BuitengebiedTemperatuur, luchtvochtigheid, dauwpunt en index . . . 22
      7.6.4 Binnenruimte en optioneel CH1 ~ 7 temperatuur en luchtvochtigheid . . . 23
      7.6.5 Wind . . . 24
      7.6.6 Regen (Rain) . . . 25
      7.6.7 Lichtintensiteit, UV-index en blootstellingsniveau . . . 26
   7.7 Trendindicator . . . 26
   7.8 Maximum-/minimumwaarden . . . 27
      7.8.1 MAX/MIN-registratie . . . 27
      7.8.2 MAX/MIN-registraties wissen . . . 27
   7.9 Achtergrondverlichting . . . 27
8. De basis met het wifi-netwerk verbinden . . . 28
   8.1 WSLink-configuratie-app downloaden . . . 28
   8.2 Basisstation in AP-modus (Access Point) . . . 28
   8.3 Uw basisstation aan WSLink toevoegen . . . 29
   8.4 Nieuw basisstation met WSLink instellen . . . 30
   8.5 Instellen van de weerserver . . . 31
   8.6 Kalibratie . . . 32
   8.7 Firmware . . . 33
   8.8 Werking in STA-modus . . . 33
9. Registratie bij weerserverplatforms . . . 34
   9.1 Voor ProWeatherLive (PWL) . . . 34
10. Een account bij WUnderground & Weathercloud aanmaken . . . 36
   10.1 Voor Weather Underground (WU) . . . 36

10.2 Voor Weathercloud (WC) . . . 38
10.3 Awekas . . . 39
10.4 PWSWeather . . . 39
11. Weergave van uw weergegevens op de weerserver(s) . . . 40
11.1 Uw weergegevens in ProWeatherLive bekijken . . . 40
12. Live-gegevens via WUnderground & Weathercloud bekijken . . . 40
12.1 Uw weergegevens via WUnderground bekijken . . . 40
12.2 Uw weergegevens via WEATHERCLOUD bekijken . . . 40
12.3 Weergave van weerservergegevens via de WSLink-app . . . 41
12.4 ProWeatherLive-app . . . 41
13. Onderhoud . . . 42
13.1 Firmware-update . . . 42
13.1.1 Stappen voor de firmware-update . . . 42
13.2 Batterijen vervangen . . . 42
13.2.1 Multisensor handmatig synchroniseren . . . 42
13.3 Resetten en fabrieksreset . . . 42
13.4 Onderhoud van de draadloze 8-in-1-multisensor . . . 43
14. Probleemoplossing . . . 44
15. Technische gegevens . . . 44
15.1 Basisstation . . . 44
15.2 8-in-1-draadloze sensor . . . 46
16. EG-conformiteitsverklaring . . . 47
16.1 Afvalverwijdering . . . 47
16.2 Garantie . . . 47

Over deze handleiding

Dit symbool staat voor een waarschuwing. Volg voor een veilig gebruik altijd de aanwijzingen die in deze documentatie zijn beschreven.

Op dit symbool volgt een gebruikerstip.

1. Geldigheidsopmerking

Deze documentatie is geldig voor de producten met de hieronder vermelde artikelnummers: 7004406
Handleidingversie: 0624
Benaming van deze handleiding: Manual_7004406_WIFI-8-in-1-Weathercenter_de-en_BRESSER_v062024a
Vermeld deze informatie altijd bij serviceaanvragen.

2. Algemene informatie

Over deze gebruiksaanwijzing

Deze gebruiksaanwijzing moet als onderdeel van het apparaat worden beschouwd. Lees vóór gebruik van het apparaat zorgvuldig de veiligheidsinstructies en de gebruiksaanwijzing.
Bewaar deze gebruiksaanwijzing op een veilige plaats voor later naslaan. Bij verkoop of overdracht van het apparaat moet de gebruiksaanwijzing aan elke volgende eigenaar/gebruiker van het product worden doorgegeven.

GEVAAR!
Dit symbool staat vóór elk tekstgedeelte dat wijst op het gevaar van lichte tot ernstige verwondingen bij onjuist gebruik.

LET OP!
Dit symbool staat vóór elk tekstgedeelte dat wijst op het gevaar van materiële schade of milieuschade bij onjuist gebruik.

- De afbeeldingen die in deze handleiding worden getoond, kunnen afwijken van de originele weergave.
- De inhoud van deze handleiding mag zonder toestemming van de fabrikant niet worden vermenigvuldigd.
- De technische specificaties en de inhoud van de gebruikershandleiding voor dit product kunnen zonder voorafgaande kennisgeving worden gewijzigd.
- Dit product mag niet voor medische doeleinden of voor het informeren van het publiek worden gebruikt
- Stel het apparaat niet bloot aan overmatige kracht, schokken, stof, temperatuur of vocht.
- Bedek de ventilatiesleuven niet met materialen zoals krant, stof e.d.
- Dompel het apparaat niet onder in water. Als u er vloeistof over morst, droogt u het onmiddellijk af met een zachte, pluisvrije doek.
- Reinig het apparaat niet met schurende of bijtende materialen.
- Voer geen ingrepen uit aan de interne componenten van het apparaat. Hierdoor vervalt de garantie.
- Het plaatsen van dit product op bepaalde houtsoorten kan schade aan het oppervlak veroorzaken waarvoor de fabrikant geen verantwoordelijkheid aanvaardt. Neem indien nodig contact op met de meubelfabrikant voor geschikte onderhoudsinstructies.
- Gebruik uitsluitend door de fabrikant vastgestelde aanbouwdelen/accessoires.
- Dit product is geen speelgoed. Buiten het bereik van kinderen houden.
- Het basisstation mag uitsluitend binnenshuis worden gebruikt.
- Plaats het basisstation op een afstand van minimaal 20 cm van personen.
- Bedrijfstemperatuur van het basisstation: -5˚C ~ 50˚C

3. Algemene waarschuwingen

⚠ GEVAAR!

- Batterijen niet inslikken. Er bestaat gevaar voor bijtende brandwonden.
- Dit product bevat een knoopcel/knoopbatterij. Als de knoopcel wordt ingeslikt, kan deze al binnen 2 uur ernstige inwendige bijtende brandwonden veroorzaken en tot de dood leiden.
- Gebruik nieuwe en oude batterijen niet samen. Als het batterijvak niet veilig kan worden gesloten, gebruik het product dan niet meer en houd het uit de buurt van kinderen.
- Als u denkt dat batterijen mogelijk zijn ingeslikt of zich in enig lichaamsdeel bevinden, raadpleeg dan onmiddellijk een arts.
- Dit apparaat is alleen geschikt voor montage op een hoogte ≤ 2m. (gewicht van de uitrusting ≤ 1kg)
- Dit product is uitsluitend bedoeld voor gebruik met de meegeleverde adapter:
  Fabrikant: Dong Guan Shi Jie Hua Xu Electronics Factory
  Model: HX075-0501000-AX
- Lever dit product bij afdanking apart in bij een inzamelpunt voor gevaarlijk afval.
- Koppel het apparaat los van de stroom door de netadapter te verwijderen.
- De netadapter van het apparaat mag niet worden afgedekt en moet bij gebruik volgens de voorschriften gemakkelijk toegankelijk zijn.
- Om de stroomtoevoer volledig te onderbreken, moet de AC/DC-adapter van het apparaat van het lichtnet worden losgekoppeld.

! LET OP!

- Er bestaat explosiegevaar als de batterij niet correct wordt vervangen. Vervang deze uitsluitend door hetzelfde of een gelijkwaardig type.
- De batterij mag tijdens gebruik, opslag of transport niet worden blootgesteld aan extreme temperaturen, lage luchtdruk of grote hoogte.
- Het vervangen van batterijen door een verkeerd type kan leiden tot een explosie of het vrijkomen van brandbare vloeistof of gas.
- Gooi batterijen niet in vuur of in een hete oven en verpletter of snijd ze niet mechanisch. Dit kan tot een explosie leiden.
- Het achterlaten van batterijen in een omgeving met extreem hoge temperaturen kan leiden tot een explosie of tot het lekken van ontvlambare vloeistoffen of gassen.
- Batterijen die aan een extreem lage luchtdruk worden blootgesteld, kunnen exploderen of er kan brandbare vloeistof of gas vrijkomen.

4. Inleiding

Hartelijk dank dat u heeft gekozen voor ons WI-FI-weerstation met 8-in-1 professionele sensor. Dit systeem verzamelt en uploadt automatisch nauwkeurige en gedetailleerde weergegevens naar de websites van PWL, Weather Underground en Weathercloud, evenals naar een weerplatform van derden waarop u uw weergegevens vrij kunt opvragen en uploaden. Dit product maakt professionele weerwaarnemingen mogelijk en wordt geleverd met een exclusieve app voor een eenvoudige installatie. U ontvangt uw eigen lokale voorspelling, absolute, gemiddelde en hoogste/laagste waarden voor vrijwel alle weergegevens, ook zonder pc/Mac.
Dit weerstation verzendt de sensorgegevens voor temperatuur, luchtvochtigheid, wind en neerslag draadloos naar het basisstation. Voor een eenvoudige ingebruikname is de multisensor volledig voorgemonteerd en gekalibreerd. Hij verzendt de gegevens via een energiezuinige radiofrequentie in open terrein over een afstand tot 150 m (zichtlijn) naar het basisstation.
Het basisstation werkt met een hogesnelheidsprocessor die de ontvangen weergegevens verwerkt. Deze realtimegegevens kunnen via uw thuis-wifi-router op de weerplatforms worden gepubliceerd.
Het basisstation kan ook met de internet-tijdserver worden gesynchroniseerd, zodat de tijdweergave en de tijdstempel van de weergegevens altijd uiterst nauwkeurig blijven. Het kleuren-LCD-display geeft informatieve weerregistraties weer met uitgebreide functies, zoals voorwaarschuwing voor hoogste/laagste waarden, verschillende weerindexen en MAX/MIN-registraties. Met de functies voor zonsopgang/-ondergang en de maanstand is dit systeem werkelijk een opmerkelijk weerstation, zowel voor hobby- als professioneel gebruik.

4.1 Leveringsomvang/verpakkingsinhoud

In de doos vindt u de volgende artikelen.

Wi-Fi-weerstation-gateway	DC 5 V, 1A netadapter	8-in-1 sensor	Gebruiksaanwijzing

Montagekit

1. Montagesokkel	2. Montageklem	3. Kunststofstang
4. Schroeven	5. Zeskantmoeren	6. Onderlegringen
7. Schroef	8. Zeskantmoer	9. Rubberen pads

4.2 Snelstartgids

De volgende snelstartgids bevat de noodzakelijke stappen voor de installatie en het gebruik van het weerstation, evenals voor het uploaden van de gegevens naar internet, inclusief verwijzingen naar de betreffende onderdelen in de gebruikershandleiding.

Stap	Beschrijving	Hoofdstuk
1	Inschakelen van de draadloze 8-in-1-multisensor	6.2
2	Schakel het basisstation in en verbind het met de multisensor	6.4
3	Handmatig instellen van datum en tijd (Deze stap kan worden overgeslagen als het weerstation met internet is verbonden en de tijdsynchronisatiefunctie is ingeschakeld.)	7.4
4	Account aanmaken en weerstation registreren bij Weather Underground en/of Weathercloud	9
5	Verbind het weerstation met WI-FI via de WSLink APP	8.1 tot 8.5

5. Voor de installatie

5.1 Testbedrijf

Voordat u uw weerstation definitief installeert, adviseren wij de gebruiker om het weerstation op een gemakkelijk toegankelijke plaats te gebruiken. Zo kunt u vertrouwd raken met de functies van het weerstation en de kalibratieprocedures, om een correcte werking vóór de permanente installatie te waarborgen.

5.2 Locatiekeuze

Voordat u de multisensor installeert, let u op het volgende:

1. De regenmeter moet regelmatig (met een interval van enkele maanden) worden gereinigd
2. De batterijen moeten elke 2 tot 2,5 jaar worden vervangen
3. Vermijd stralingswarmte die door aangrenzende gebouwen en andere constructies wordt gereflecteerd. Idealiter dient de multisensor op een afstand van 1,5 m van een gebouw, de grond of de daknok te worden geïnstalleerd.
4. Kies een open locatie zonder belemmering door regen, wind en zonlicht.
5. Het zendbereik tussen de multisensor en het basisstation kan bij zichtverbinding tot 150 m bedragen, mits er geen obstakels of storingsbronnen tussen of in de buurt aanwezig zijn, zoals bomen, torens of hoogspanningsleidingen. Controleer de kwaliteit van het ontvangstsignaal om een goede ontvangst te waarborgen.
6. Huishoudelijke apparaten zoals koelkast, verlichting, dimmers kunnen elektromagnetische storingen veroorzaken, terwijl hoogfrequente storingen van apparaten die in hetzelfde frequentiebereikwerken, signaaluitval kunnen veroorzaken. Kies een locatie die minimaal 1-2 meter van deze storingsbronnen verwijderd is om een optimale ontvangst te waarborgen.

6. Eerste stappen

6.1 8-in-1 draadloze sensor

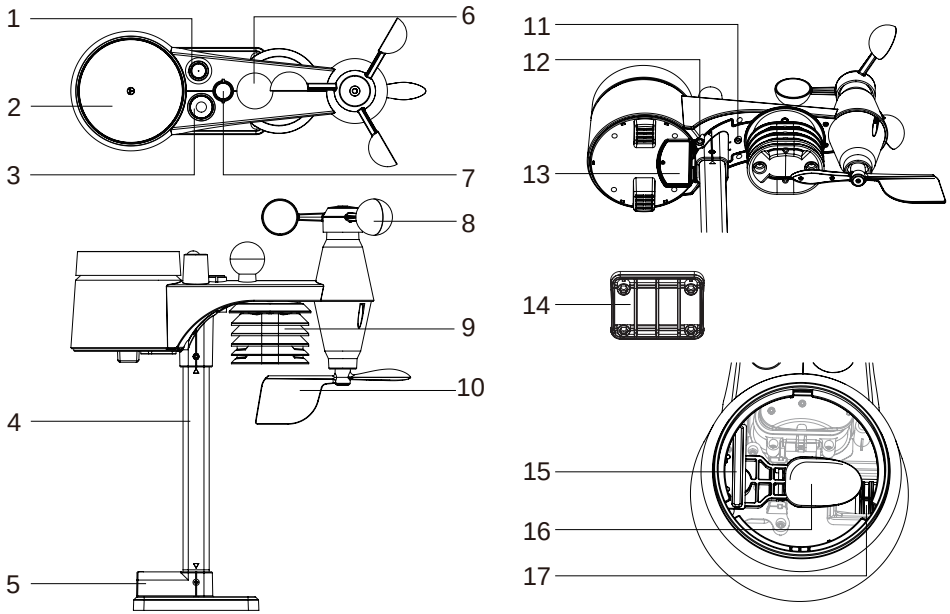

1. Antenne
2. Regenopvangbak
3. UVI-/lichtsensor
4. Montagestang
5. Montagesokkel
6. Zwarte bolsensor
7. Waterpasindicator
8. Windschaaltjes
9. Zonnescherm/ thermo-hygrosensor
10. Windvaan
11. Rode LED-indicator
12. **[RESET]**-toets
13. Afdekking batterijvak
14. Montageklem
15. Regensensor
16. Kantelbakje
17. Afvoeropeningen

6.2 Draadloze 8-IN-1-sensor installeren

Uw draadloze 8-in-1-sensor meet voor u windsnelheid, windrichting, neerslag, UV-index, lichtintensiteit, WBGT, temperatuur en luchtvochtigheid. Hij is volledig voorgemonteerd en gekalibreerd voor een eenvoudige ingebruikname.

6.2.1 Batterij en plaatsing

Schroef het batterijvakdeksel aan de onderzijde van het apparaat los en plaats de batterijen volgens de aangegeven +/- polariteit.
Schroef het batterijvakdeksel stevig vast.

Opmerking:

- Zorg ervoor dat de waterdichte O-ring correct is geplaatst om de waterdichtheid te waarborgen.
- De rode LED begint elke 12 seconden te knipperen.

6.2.2 Montage van de standaard en de stang

Stap 1 Steek één zijde van de stang in het vierkante gat van de weersensor. **Opmerking:** Controleer of de markeringen op stang en sensor overeenkomen.	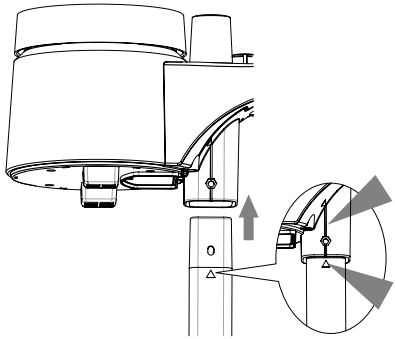
Stap 2 Plaats de moer in het zeskantige gat van de sensor, plaats vervolgens de schroef aan de andere zijde en draai deze met de schroevendraaier vast.	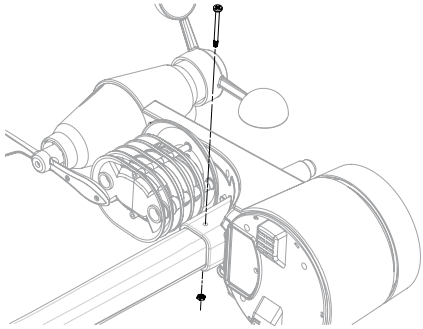
Stap 3 Steek één zijde van de stang in het vierkante gat van de standaard. **Opmerking:** Controleer of de markeringen op stang en standaard overeenkomen.	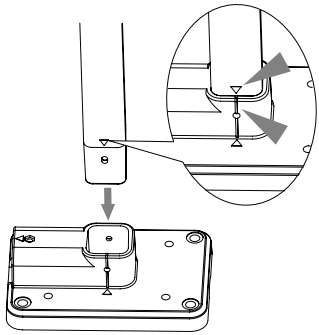
Stap 4 Plaats de moer in het zeskantige gat van de standaard, plaats vervolgens de schroef aan de andere zijde en draai deze met de schroevendraaier vast.	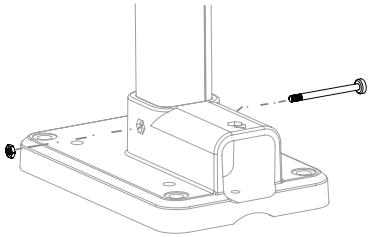

Installeer de 8-in-1-sensor op een vrij toegankelijke plaats zonder obstakels boven en rondom de sensor, om een nauwkeurige regen- en windmeting te waarborgen. Installeer de sensor zo dat het kleinere uiteinde naar het noorden wijst om de windrichtingsvaan correct uit te lijnen.
Bevestig de montagestandaard en de beugel (meegeleverd) aan een paal of mast met een afstand van minimaal 1,5 m tot de grond.

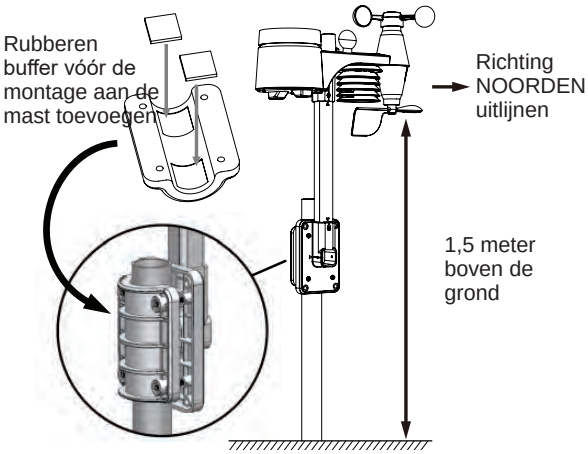

6.2.3 Montage-instructies

1. Installeer de 8-in-1-draadloze sensor minimaal 1,5 m boven de grond voor betere en nauwkeurigere windmetingen.
2. Kies een vrije locatie met een maximale afstand van 150 meter tot het basisstation. Houd er rekening mee dat bouwkundige omstandigheden het bereik kunnen verminderen
3. Installeer de 8-in-1-draadloze sensor zo horizontaal mogelijk om nauwkeurige regen- en windmetingen te verkrijgen.
4. Monteer de 8-in-1-draadloze sensor zo dat het uiteinde van de windmeter naar het noorden wijst, zodat de windvaan in de juiste richting is uitgelijnd. U kunt voor de correcte uitlijning de waterpasindicator als hulpmiddel gebruiken.

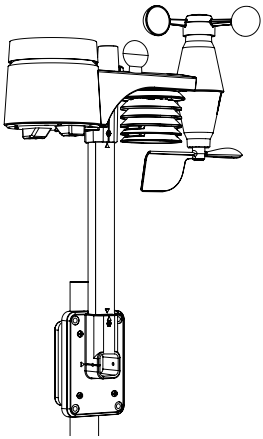

A. Montage aan de mast (mastdiameter 25~33mm)

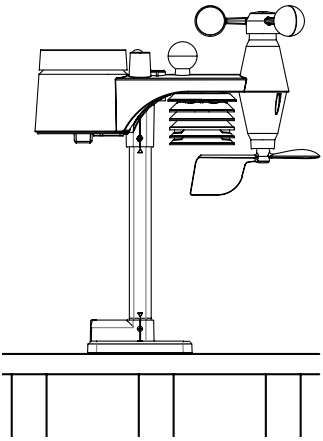

B. Montage aan de reling

6.3 Synchroniseer de extra draadloze sensor(en) (optioneel)

Dit basisstation ondersteunt maximaal 7 extra draadloze sensoren. Neem contact op met uw lokale dealer voor details over de verschillende sensoren.

6.3.1 Thermo-hygrosensoren

Model	Aantal ondersteunde sensoren	Beschrijving	Afbeelding
7009971	Tot 7 sensoren	Thermo-hygrosensor **Sensorgegevens:** CH1~7 temperatuur en vochtigheid	
7009972		Bodemvocht- en temperatuursensor **Sensorgegevens:** CH1~7 bodemvochtigheid en temperatuur	
7009973		Pool-sensor **Sensorgegevens:** CH1~7 watertemperatuur	

6.4 Het basisstation instellen

Volg destappenom de verbinding van het basisstation met de multisensor en het WLAN in te stellen.

6.4.1 Schakel het basisstation in

1. Plaats de CR2032-backupbatterij

Stap 1	Stap 2	Stap 3
Verwijder de batterijafdekking van het basisstation met een munt	Plaats een nieuwe CR2032 knoopcelbatterij.	Plaats de batterijafdekking weer terug.

Opmerking:

De CR2032-batterij dient uitsluitend als back-up en is voor de werking niet vereist. Bij een stroomuitval gaan er geen aanmeldgegevens verloren.

2. Sluit de netaansluiting van het basisstation met de meegeleverde adapter aan op het stroomnet.

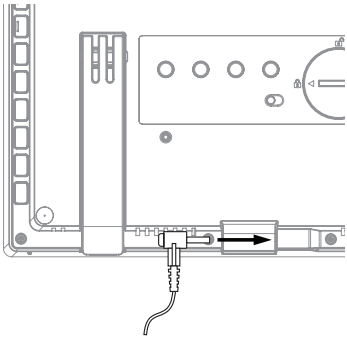

Opmerking:

- Met behulp van de back-upbatterij worden de volgende gegevens veiliggesteld: tijd & datum & max/min-weerregistraties, neerslagregistraties en waarden/status van de alarminstelling.
- Met behulp van het ingebouwde geheugen worden de volgende gegevens veiliggesteld: WLAN-instelling, hemisfeerinstelling, kalibratiewaarden en sensor-ID
- Verwijder altijd de back-upbatterij wanneer het apparaat gedurende langere tijd niet wordt gebruikt. Houd er rekening mee dat bepaalde instellingen, zoals bijvoorbeeld de klok, de meldingsinstellingen en de registraties in het geheugen van het apparaat, ook bij niet-gebruik van het apparaat de back-upbatterij belasten.

6.4.2 Het basisstation instellen

1. Na het inschakelen van het hoofdapparaat worden alle segmenten van het LC-display weergegeven.
2. Het basisstation start automatisch de AP-modus en toont het "AP"-symbool op het scherm. Volg de instructies in**Hoofdstuk 8**om deWLAN-verbindingin te stellen.

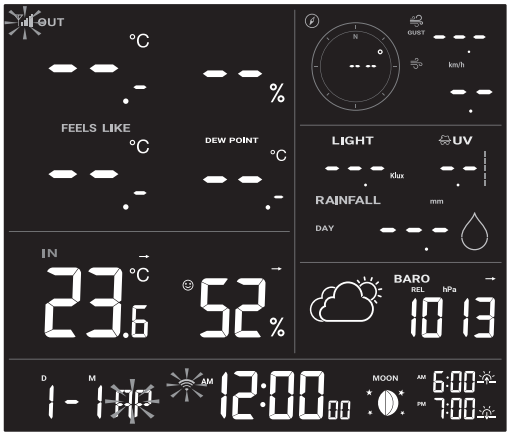

Opmerking:

Als er bij het inschakelen van het basisstation geen weergave verschijnt, drukt u op de toets**[RESET]**met een puntig voorwerp. Als er nog steeds geen weergave verschijnt, verwijder dan de back-upbatterij, koppel het basisstation los van de stroom en herstel vervolgens de stroomvoorziening opnieuw.

6.4.3 Synchronisatie van de draadloze 8-in-1-multisensor

Direct na het inschakelen van het basisstation, terwijl het zich nog in de synchronisatiemodus bevindt, kan de 8-in-1-sensor automatisch met het basisstation worden gekoppeld (zoals aangegeven door de knipperende antenne). U kunt de synchronisatiemodus ook handmatig opnieuw starten door op de toets**[SENSOR / WI-FI]**te drukken. Zodra de sensor is verbonden, verschijnen de weergave van de sensorsignaalsterkte en weerinformatie op het display van uw basisstation.

6.4.4 Gegevens opschonen

Tijdens de installatie van de draadloze 8-IN-1-sensor worden sensoren waarschijnlijk geactiveerd, wat kan leiden tot foutieve neerslag- en windmetingen. Na de installatie kan de gebruiker alle foutieve gegevens uit het basisstation wissen. Druk eenvoudig eenmaal op de toets**[RESET]**om het basisstation opnieuw te starten.

7. Functies en bediening van het basisstation

7.1 Schermweergave

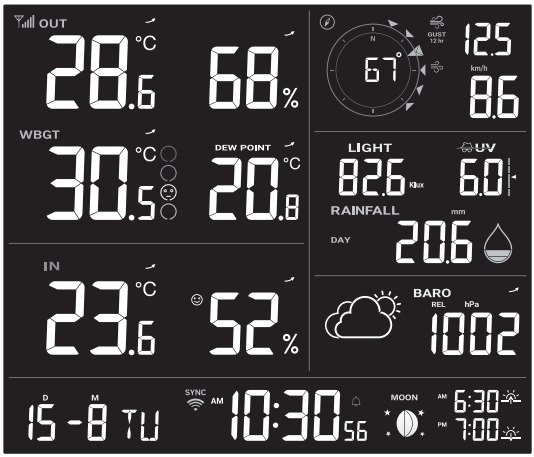

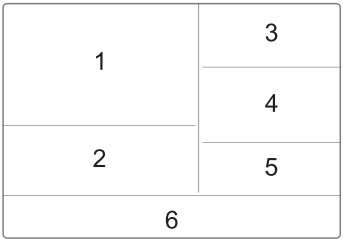

1. Buitentemperatuur, luchtvochtigheid, WBGT, gevoelstemperatuur, hitte-index, windchill en dauwpunt
2. Binnentemperatuur / CH 1~7 en luchtvochtigheid
3. Windsnelheid, windstoten en richting
4. Lichtintensiteit, UV-index en regen
5. Weersvoorspelling en barometrische druk
6. Tijd, datum, maanstand en zonsopgangs-/zonsondergangstijd

7.2 Toetsindeling basisstation

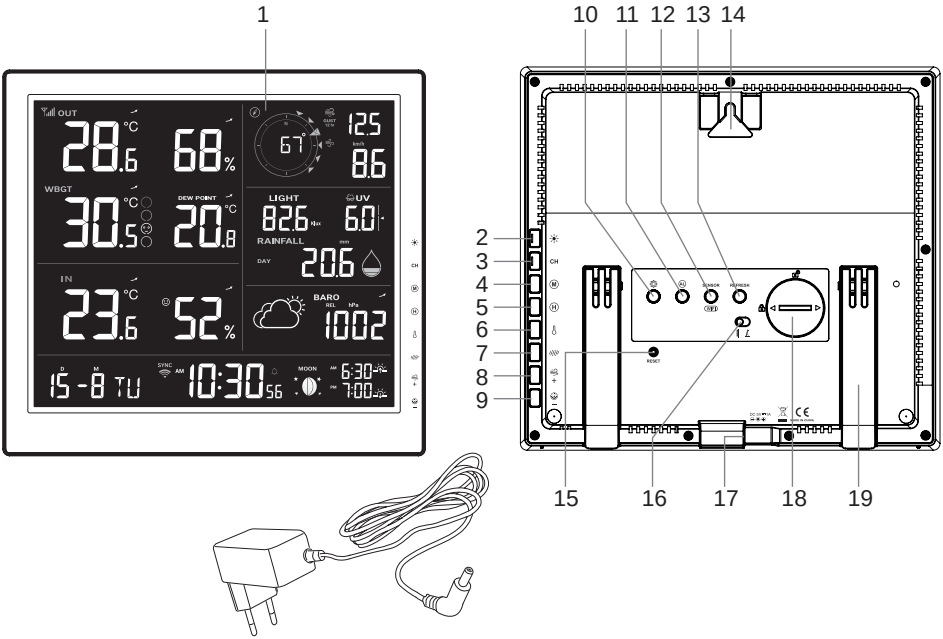

Nr.	Toets/Onderdeel-benaming	Beschrijving
1	**Scherm**	
2	**BACK LIGHT / SNOOZE**	Druk op deze toets om de helderheidssterkte te wijzigen of het alarmsignaal te stoppen.
3	**CHANNEL**	Druk op de toets om te wisselen tussen binnentemperatuur en kanaal 1~7 temperatuur en luchtvochtigheid.
4	**MEMORY**	Om te wisselen tussen de hoogste en laagste waarden sinds de laatste reset
5	**HISTORY**	Druk op , om de registraties van de laatste 24 uur weer te geven.
6	**INDEX**	Om te wisselen tussen WBGT, gevoelstemperatuur, hitte-index en windchill
7	**RAIN**	Druk op de toets om te wisselen tussen de regenintensiteit en de neerslaghoeveelheid van verschillende perioden
8	**+ / WIND**	Druk om te wisselen tussen de huidige, 10-minuten- en 12-uurs windstoot. 2 seconden ingedrukt houden om te wisselen tussen windsnelheid en Beaufort-schaal
9	**- / BARO**	Druk op deze toets om te wisselen tussen de actuele druk en de gemiddelde druk van de laatste 3, 6, 12 en 24 uur. 2 seconden ingedrukt houden om te wisselen tussen relatieve en absolute druk. In de instelmodus worden de waarden met + en - gewijzigd
10	**SET**	Houd 2 seconden ingedrukt om tijd, datum en andere instellingen in te voeren
11	**ALARM**	Druk op , om de alarmtijd en de alarmwaarden weer te geven
12	**SENSOR / WI-FI**	Druk op de toets om de sensorsynchronisatie (pairing) te starten. 6 seconden ingedrukt houden om de AP-modus op te roepen of te beëindigen
13	**REFRESH**	Druk op , om de uploadgegevens en de tijdsynchronisatie te actualiseren
14	**Gat voor wandmontage**	
15	**RESET**	Druk om de console te resetten. 6 seconden ingedrukt houden om de console terug te zetten naar de fabrieksinstellingen

Nr.	Toets/Onderdeel-benaming	Beschrijving
16	**Kijkhoek**	Selectie van de kijkhoek voor wandmontage en tafelstandaard
17	**Stroomaansluiting**	
18	**Batterijvak**	
19	**Voet**	
20	**DC 5 V, 1A netadapter**	

7.3 Tijd en datum

1. Datum / dag van de week
2. Tijd met weergave van de zomertijd (DST)
3. Alarm en vorstalarm
4. Maanfase
5. Zonsopgangs- en zonsondergangstijd

7.3.1 Status van de tijdsynchronisatie

Nadat het basisstation verbinding heeft gemaakt met de tijdserver, kan het de UTC-tijd ophalen. Op het LCD-display verschijnt het symbool „**SYNC**“.

De tijd wordt automatisch elk uur gesynchroniseerd. U kunt ook op de**[REFRESH]**-toets drukken om de online tijdsynchronisatie handmatig te starten.

7.3.2 WLAN-verbinding

Het WLAN-symbool op het display van het basisstation geeft de verbindingsstatus met de WLAN-router aan.

Continu: Het basisstation is met de WLAN-router verbonden.

Knipperend: De console zoekt naar een verbinding met de WI-FI-router

7.3.3 Ontvangst van het draadloze sensorsignaal

1. Het basisstation toont de signaalsterkte voor de draadloze sensor(en), zoals in de onderstaande tabel weergegeven:

Geen signaal	Zwak signaal	Goed signaal

2. Als het signaal voor het buitenskanaal is onderbroken en zich niet binnen 15 minuten herstelt, verdwijnt het signaalsymbool. Bij temperatuur en luchtvochtigheid wordt voor het betreffende kanaal „Er“ weergegeven.
3. Als de verbinding niet binnen 48 uur wordt hersteld, wordt „Er“ permanent weergegeven. Vervang de batterijen en druk op de**[SENSOR / WI-FI]**-toets om de verbinding met de

sensor te herstellen.

7.3.4 Maanfase

De weergave van de maanstand wordt bepaald door tijd en datum van het basisstation. In de onderstaande tabel worden de maanfase-symbolen voor het noordelijk en zuidelijk halfrond toegelicht. Lees in**Hoofdstuk 7.4**na hoe u het zuidelijk halfrond instelt.

Noordelijk halfrond	Maanfase	Zuidelijk halfrond
	Nieuwe maan	
	Eerste kwartier	
	Wassende sikkel	
	Tweede kwartier	
	Volle maan	
	Derde kwartier	
	Afnemende sikkel	
	Laatste kwartier	

7.4 Tijd, datum, eenheden en andere instellingen

Houd de**[SET]**-toets 2 seconden ingedrukt om naar de instelmodus te gaan. Druk op de**[+ / WIND]**- of**[- / BARO]** -toets om de geselecteerde instelling aan te passen en druk op de toets**[SET]**om naar de volgende instelling te gaan. Volg de onderstaande instelstappen.

Stap	Modus	Instelstap
[SET] +2s	Zomertijd (DST)	Druk op de**[+ / WIND]**- of**[- / BARO]**-toets om AUTO / ON / OFF te selecteren. Met AUTO wordt de zomertijd automatisch ingesteld overeenkomstig de ingestelde tijdzone. Met ON wordt aan de actuele standaardtijd één uur toegevoegd. Met OFF wordt de zomertijdfunctie volledig uitgeschakeld.
[SET]	Tijd	Druk op de**[+ / WIND]**- of**[- / BARO]**-toets om minuten / uren in te stellen.
[SET]	12-/24-uurs tijdformaat	Druk op de**[+ / WIND]**- of**[- / BARO]**-toets om het 12- of 24-uurs formaat te selecteren.
[SET]	Jaar	Druk op de**[+ / WIND]**- of**[- / BARO]**-toets om het jaar in te stellen.
[SET]	Datum	Druk op de**[+ / WIND]**- of**[- / BARO]**-toets om de dag / maand in te stellen.
[SET]	Datumweerga-veformaat (MD / DM)	Druk op de**[+ / WIND]**- of**[- / BARO]**-toets om het weergavefor-maat „maand / dag“ (MD) of „dag / maand“ (DM) te selecteren.
[SET]	Tijdsynchronisatie AAN/UIT	Druk op de**toets [+ / WIND]**of**[- / BARO]**om de tijdsynchronisatief-unctie in of uit te schakelen. Als u de tijd handmatig wilt instellen, stelt u de tijdsynchronisatie in op UIT.
[SET]	Halfrond	Druk op de**[+ / WIND]**- of**[- / BARO]**-toets om het noordelijk re-spectievelijk zuidelijk halfrond te selecteren voor de maanstandweer-gave en de uitlijning van de draadloze sensor.

Stap	Modus	Instelstap
[SET]	Taal voor de weergave van de weekdag	Druk op de**[+ / WIND]**- of**[- / BARO]**-toets om de taal voor de weekdagweergave te selecteren. Instelbare talen: EN, DE, Fr, ES, IT, NL, RU
[SET]	Eenheid voor temperatuur	Druk op de**[+ / WIND]**- of**[- / BARO]**-toets om °C of °F te selecteren.
[SET]	Eenheid voor luchtdruk	Druk op de**[+ / WIND]**- of**[- / BARO]**-toets om hPa, mmHg of inHg te selecteren.
[SET]	Eenheid voor neerslag	Druk op de**[+ / WIND]**- of**[- / BARO]**-toets om mm of inch (in) te selecteren
[SET]	Eenheid voor licht	Druk op de toets**[+ / WIND]**of**[/- / BARO]**om Klux, Kfc of W/m^2**te selecteren.**
[SET]	Eenheid voor windsnelheid	Druk op de**[+ / WIND]**- of**[- / BARO]**-toets om m/s, knopen (knots), mph of km/h te selecteren.
[SET]	Formaat van de windrichtings-weergave	Druk op de toets **[+ / WIND]**of**[- / BARO]**om het weergaveformaat 360 graden of 16 richtingen te selecteren**.**
[SET]	De instelmodus verlaten	

Opmerking:
- Druk in de normale modus op de**[SET]**-toets om te wisselen tussen jaar- en datumweergave.
- U kunt vanuit de instelmodus terugkeren naar de normale modus door de toets**[SET]**2 seconden ingedrukt te houden.

7.5 De wektijd en het weeralarm instellen (max./min.-alarm)

Houd in de normale tijdmodus de toets**[ALARM]**2 seconden ingedrukt om naar de alarm- en meldingsinstelmodus te gaan.
Druk vervolgens op de toets**[ALARM]**om door te gaan met de volgende instelstap. Volg de onderstaande instelstappen.

Stap	Modus	Instelstap
[ALARM] +2s	Wektijd	**Druk op de**[**+ / WIND]**- of**[- / BARO]**-toets om de wektijd in te stellen. Druk op de**[SET]**-toets om het alarm en het vorstalarm in of uit te schakelen.
[ALARM]	Buitentempera-tuur maximum-alarm	**Druk op de**[**+ / WIND]**- of**[- / BARO]**-toets om de maximum-waarde voor de buitentemperatuur in te stellen. Druk op de**[SET]**-toets om het alarm in of uit te schakelen.
[ALARM]	Buitentemperatu-ur minimumalarm	**Druk op de**[**+ / WIND]**- of**[- / BARO]**-toets om de minimum-waarde voor de buitentemperatuur in te stellen. Druk op de**[SET]** -toets om het alarm in of uit te schakelen.
[ALARM]	Buitenluchtvoch-tigheid maximum-alarm	**Druk op de**[**+ / WIND]**- of**[- / BARO]**-toets om de maximum-waarde voor de buitenluchtvochtigheid in te stellen. Druk op de**[SET]** -toets om het alarm in of uit te schakelen.
[ALARM]	Buitenluchtvoch-tigheid minimum-alarm	**Druk op de**[**+ / WIND]**- of**[- / BARO]**-toets om de minimum-waarde voor de buitenluchtvochtigheid in te stellen. Druk op de**[SET]** -toets om het alarm in of uit te schakelen.
[ALARM]	WBGT-maximu-malarm	**Druk op de**[**+ / WIND]**- of**[- / BARO]**-toets om de maximum-waarde voor WBGT in te stellen. Druk op de toets**[SET]** om het alarm in of uit te schakelen.

Stap	Modus	Instelstap
[ALARM]	Gevoelstemperatuur (Feels like) maximumalarm	Druk op de[**+ / WIND]**of**[- / BARO]**-toetsom de maximumwaarde voor de gevoelstemperatuur in te stellen. Druk op de**[SET]**-toets om het alarm in of uit te schakelen.
[ALARM]	Gevoelstemperatuur (Feels like) minimumalarm	Druk op de**toets [+ / WIND]**of**[- / BARO]**om de gevoelde waarde voor het minimumalarm in te stellen. Druk op de**[SET]** -toets om het alarm in of uit te schakelen.
[ALARM]	Hitte-index maximumalarm	Druk op de**toets [+ / WIND]**of**[- / BARO]**om de maximale hitte-index in te stellen. Druk op de**[SET]** -toets om het alarm in of uit te schakelen.
[ALARM]	Windchill minimumalarm	Druk op de**toets [+ / WIND]**of**[- / BARO]**om de waarde voor het minimum windchill-alarm in te stellen. Druk op de**[SET]** -toets om het alarm in of uit te schakelen.
[ALARM]	Dauwpunt minimumalarm	Druk op de**toets [+ / WIND]**of**[- / BARO]**om de alarmwaarde voor het lage dauwpunt in te stellen. Druk op de**[SET]** -toets om het alarm in of uit te schakelen.
[ALARM]	Windsnelheid maximumalarm	**Druk op de**[**+ / WIND]**- of**[- / BARO]**-toets om de maximumwaarde voor de windsnelheid in te stellen. Druk op de**[SET]** -toets om het alarm in of uit te schakelen.
[ALARM]	Lichtintensiteit maximumalarm	Druk op de**toets [+ / WIND]**of**[- / BARO]**om de maximumwaarde voor de lichtintensiteit in te stellen. Druk op de**[SET]** -toets om het alarm in of uit te schakelen.
[ALARM]	UV-maximumalarm	**Druk op de**[**+ / WIND]**- of**[- / BARO]**-toets om de maximale UV-waarde in te stellen. Druk op de toets**[SET]** om het alarm in of uit te schakelen.
[ALARM]	Regenintensiteit maximumalarm	**Druk op de**[**+ / WIND]**- of**[- / BARO]**-toets om de maximumwaarde voor de regenintensiteit in te stellen. Druk op de**[SET]** -toets om het alarm in of uit te schakelen.
[ALARM]	Luchtdrukdalingalarm (daling binnen 30 minuten)	**Druk op de**[**+ / WIND]**- of**[- / BARO]**-toets om de alarmwaarde voor de luchtdrukdaling in te stellen. Druk op de**[SET]** -toets om het alarm in of uit te schakelen.
[ALARM]	Binnenruimte/kanaal temperatuur maximumalarm	Druk op de**[+ / WIND]**- of**[- / BARO]**-toets om de maximumwaarde voor de binnentemperatuur in te stellen. Druk op de toets**[ALARM]**om het alarm in of uit te schakelen. Druk op de toets**[CH]**om IN en CH 1~7 te selecteren.
[ALARM]	Binnenruimte/kanaal temperatuur minimumalarm	Druk op de**[+ / WIND]**- of**[- / BARO]**-toets om de minimumwaarde voor de binnentemperatuur in te stellen. Druk op de toets**[SET]** om het alarm in of uit te schakelen. Selecteer met CH het gewenste kanaal. Druk vervolgens op de**[ALARM]**-toets zo vaak totdat u bij de instelling voor de binnenruimte komt. U kunt nu voor het geselecteerde kanaal eerst de temperatuurmaximumwaarde, daarna de temperatuurminimumwaarde, de luchtvochtigheidmaximumwaarde en vervolgens de luchtvochtigheidminimumwaarde instellen. U moet elk kanaal waarvoor u een alarm wilt instellen eerst selecteren en kunt daarna de betreffende waarden afzonderlijk wijzigen.
[ALARM]	Binnenruimte/kanaal luchtvochtigheid maximumalarm	Druk op de**[+ / WIND]**- of**[- / BARO]**-toets om de maximumwaarde voor de luchtvochtigheid in de binnenruimte in te stellen. Druk op de toets**[SET]** om het alarm in of uit te schakelen. Druk op de toets**[CH]**om IN en CH 1~7 te selecteren.

Stap	Modus	Instelstap
[ALARM]	Binnenruimte/ kanaal luchtvoch-tigheid minimum-alarm	Druk op de**[+ / WIND]**- of**[- / BARO]**-toets om de minimumwaar-de voor de luchtvochtigheid in de binnenruimte in te stellen. Druk op de toets**[SET]** om het alarm in of uit te schakelen. Druk op de toets**[CH]**om IN en CH 1~7 te selecteren.
[ALARM]	De instelmodus verlaten	

Opmerking:
- Als u de wekmelding inschakelt, verschijnt het symbool "" in de tijdweergave.
- Als u de wekmelding met vorstalarm inschakelt, verschijnt het symbool "" in de tijdweergave.
- Als u het weeralarm inschakelt, verschijnt het symbool "" bovenaan het display.
- Voor een snellere instelling van een waarde houdt u tijdens het instellen de**[+ / WIND]**of**[- / BARO]**-toets ingedrukt.
- De wekfunctie(s) worden automatisch ingeschakeld zodra u de wektijd hebt ingesteld.
- U kunt vanuit de instelmodus terugkeren naar de normale modus door de toets**[ALARM] 2 Seconden lang ingedrukt te houden.**

7.5.1 Wektijd en weeralarmwaarden weergeven

1. Druk in de normale modus op de**[ALARM]**-toets om de wektijd weer te geven.
2. Druk herhaaldelijk op de toets**[ALARM]**om de maximum- en minimumalarmwaarden voor de verschillende parameters weer te geven.
3. Druk op de**[SET]**-toets omde wektijd en het weeralarm teactiveren.

7.5.2 Bediening van de wekfunctie

Wanneer de wektijd is bereikt, klinkt het alarmsignaal.
Het alarmsignaal kan door de volgende bediening worden uitgeschakeld:
- Automatische uitschakeling na 2 minuten zonder actie, met heractivering de volgende dag.
- Activering van de sluimerfunctie door op de**[BACK LIGHT / SNOOZE]**-toets te drukken, met opnieuw wekken na 5 minuten.
- Houd de toets **[BACK LIGHT / SNOOZE]** 2 seconden ingedrukt of druk op de**[ALARM]**-toets om het weksignaal te stoppen en voor de volgende dag opnieuw te activeren.

Opmerking:
Tijdens de sluimerfase knippert het alarmsymbool „“.

7.5.3 Bediening van het weeralarm

Als u het weeralarm hebt ingesteld en een meetwaarde buiten het ingestelde bereik ligt, klinkt er een alarm en knippert de betreffende weerweergave.
Het alarm kan als volgt worden onderbroken:
- Automatische uitschakeling zodra de waarde weer binnen het ingestelde bereik ligt.
- Druk op de**[BACK LIGHT / SNOOZE]**- of**[ALARM]** -toets om het alarmsignaal uit te schakelen.

Opmerking:
De betreffende weerweergave blijft knipperen totdat de waarde weer buiten het ingestelde bereik ligt.

7.6 Eigenschappen basisstation

7.6.1 Weersvoorspelling

De ingebouwde barometer registreert continu de luchtdruk. Op basis van de verzamelde gegevens kunnen de weersomstandigheden voor de komende 12 ~ 24 uur voor een straal van 30 ~ 50 km (19 ~ 31 mijl) worden voorspeld.

Zonnig	Gedeeltelijk bewolkt	Bewolkt	Regenachtig	Regenachtig / stormachtig	Sneeuw- drift

Opmerking:

- De nauwkeurigheid van een algemene, op luchtdruk gebaseerde weersvoorspelling ligt rond 70% tot 75%.
- De weersvoorspelling geeft de weersituatie voor de komende 12 ~ 24 uur weer, maar weerspiegelt niet noodzakelijk de huidige situatie.
- De weersvoorspelling voor**SNEEUW**is niet gebaseerd op de atmosferische druk, maar op de buitentemperatuur. Daalt de buitentemperatuur tot onder -3 °C (26 °F), dan wordt het weersymbool voor**SNEEUW**op het display weergegeven.

7.6.2 Barometrische druk

De atmosferische druk is de druk op elke plaats op aarde die wordt veroorzaakt door het gewicht van de luchtkolom erboven. Atmosferische druk verwijst naar de gemiddelde druk en neemt geleidelijk af met toenemende hoogte. Meteorologen gebruiken barometers om de luchtdruk te meten. Omdat de absolute atmosferische druk afneemt met de hoogte, corrigeren meteorologen de druk ten opzichte van de omstandigheden op zeeniveau. Daarom kan op 300 m hoogte de absolute (ABS) luchtdruk 1000 zijn, terwijl de relatieve (REL) luchtdruk 1013 hPa kan bedragen.

Om de exacte REL-druk voor uw gebied te verkrijgen, raadpleegt u uw lokale officiële observatorium of controleert u een weerwebsite op internet voor realtime barometercondities en stelt u vervolgens de relatieve druk in de KALIBRATIE-INSTELLING in (**Hoofdstuk 8.6**).

1. Indicator absoluut/relatief druk
2. Weergave van degemiddelde drukvan de laatste 3, 6, 12 en 24 uur
3. Alarmweergave voor drukdaling
4. Meetwaarde van de barometrische druk

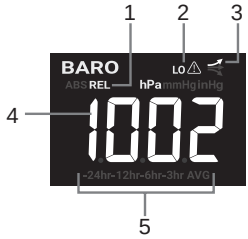

7.6.2.1 Drukverloop

Druk op de toets**[BARO]**om degemiddelde drukvan delaatste 3, 6, 12 en 24 uurvast te leggen.

7.6.2.2 Absolute of relatieve barometrische druk

Houd in de normale modus de**[BARO]**-toets 2 seconden ingedrukt om te wisselen tussen de absolute (ABS) en relatieve (REL) luchtdrukwaarden.

7.6.3 BuitengebiedTemperatuur, luchtvochtigheid, dauwpunt en index

1. Meetwaarde van de buitentemperatuur
2. Batterijstatusindicator
3. Signaalindicator voor het weergeven van de ontvangststerkte van het signaal
4. Trendindicator
5. Meetwaarde van de buitenluchtvochtigheid
6. Hoog/laag-alarmindicator
7. Weerindex voor WBGT, voelt als, hitte-index en windchill
8. WBGT-niveausymbool
9. Dauwpuntmeting

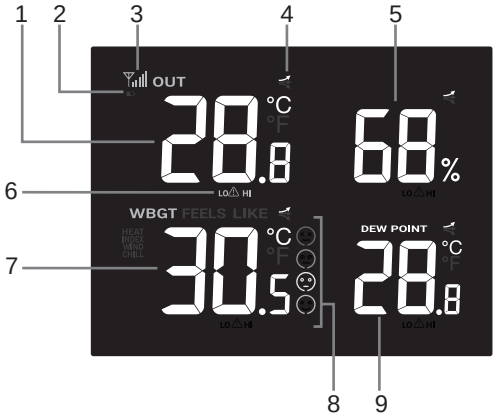

Opmerking:
- Als de temperatuur / luchtvochtigheid onder het meetbereik ligt, geeft de meetwaarde „Lo“ weer.
- **Verschillende weerindex weergeven**
- Druk op de toets**[INDEX]**omtussen de weergaven WBGT, FEELS LIKE, HEAT INDEX en WIND CHILL in het weerindexgebied te wisselen.
- De batterijstatusindicator wordt alleen weergegeven wanneer de batterij van de sensor zwak is. Bij voldoende batterijstatus is geen indicator zichtbaar.

7.6.3.1 WBGT en WBGT-niveau

De natteboltemperatuur (WBGT) is een maat voor de omgevingswarmte zoals deze op de mens inwerkt. In tegenstelling tot een eenvoudige temperatuurmeting houdt de WBGT rekening met de belangrijkste warmtedefactoren van de omgeving: luchttemperatuur, luchtvochtigheid en stralingswarmte van zonlicht. Deze wordt gebruikt door arbeidshygiënisten, sporters, sportevenementen en het leger om de passende belasting door hoge temperaturen te bepalen.

Voorzichtig	Extra voorzichtig	Gevaar	Extra voorzichtig
-26.7 ~ 29.3°C	-29.4 ~ 31°C	-31.1 ~ 32.1°C	32.2°C

Opmerking:
- Het WBGT-weergavebereik bedraagt 10 ~ 50°C (50 ~ 122°F); als het onder of boven het meetbereik ligt, wordt respectievelijk „Lo“ of „HI“ weergegeven.
- Er is geen WBGT-weergave wanneer de WBGT onder 26,7°C (80,1°F) ligt.

7.6.3.2 Gevoelstemperatuur (Feels like)

De gevoelstemperatuur beschrijft hoe de buitentemperatuur zal aanvoelen. Dit is een waarde die wordt berekend uit de windchill-factor (18 °C of lager) en de hitte-index (26 °C of hoger). Bij temperaturen in het bereik tussen 18,1 en 25,9 °C, waarbij zowel wind als luchtvochtigheid de temperatuur minder sterk beïnvloeden, geeft het apparaat de daadwerkelijk gemeten buitentemperatuur als Feels Like-temperatuur weer.

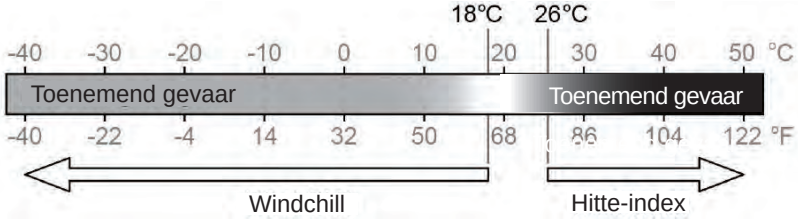

7.6.3.3 Hitte-index

De hitte-index wordt bepaald door de temperatuur- en luchtvochtigheidsgegevens van de 8-in-1-buitensensor wanneer de temperatuur tussen 26 °C en 50 °C ligt.

Hitte-indexbereik	Waarschuwing	Toelichting
27 °C tot 32 °C (80 °F tot 90 °F)	Voorzichtig	Gevaar voor hitte-instorting
33 °C tot 40 °C (91 °F tot 105 °F)	Extra voorzichtig	Mogelijkheid tot uitdroging door hitte
41 °C tot 54 °C (106 °F tot 129 °F)	Gevaar	Hitte-instorting mogelijk
≥ 55 °C (≥ 130 °F)	Extreem gevaar	Groot risico op uitdroging / zonnesteek

7.6.3.4 Windchill (wind chill)

Een combinatie van de temperatuur- en windsnelheidsgegevens van de 8-in-1-draadloze sensor bepaalt de actuele windchill-factor. Bij windomstandigheden waarbij de windchill-formule wordt toegepast, is de windchill-waarde altijd lager dan de daadwerkelijk gemeten luchttemperatuur. Door de beperkingen van de formule kan een werkelijke luchttemperatuur van meer dan 10°C bij een windsnelheid onder 9km/h tot een foutieve windchill-waarde leiden.

7.6.3.5 Dauwpunt

Het dauwpunt is de temperatuur waaronder luchtvochtigheid bij constante luchtdruk in dezelfde mate als waarin zij verdampt, tot vloeibaar water condenseert. Het condenswater wordt als*dauw*aangeduid wanneer het zich op een vast oppervlak vormt.

7.6.4 Binnenruimte en optioneel CH1 ~ 7 temperatuur en luchtvochtigheid

Deze console kan de meetwaarden van de binnenruimte en de optionele thermo-hygrosensoren CH1~7 weergeven. In de normale modus kunt u met**[CH]**tussen de binnenruimte en andere draadloze kanalen wisselen.
Voor de doorloopfunctie houdt u eenvoudig de**[CH]**-toets 2 seconden ingedrukt totdat het symbool verschijnt. Het basisstation doorloopt de meetwaarden van alle sensoren elke 4 seconden.

1. Weergave van kanaal 1 ~ 7 en signaalsterkte
2. Binnenruimteweergave
3. Weergave van de binnentemperatuur / CH 1 ~ 7
4. Comfortindex-symbool
5. Trendweergave
6. Indicator voor zwakke batterij voor kanaal 1 ~ 7
7. Symbool voor de automatische lus binnenruimte / CH 1 ~ 7
8. Indicator voor hoog/laag-alarm
9. Sensortype-symbool voor optionele pool- of bodemsensor
10. Binnenruimte / CH 1 ~ 7 vochtigheidsweergave van de sensor

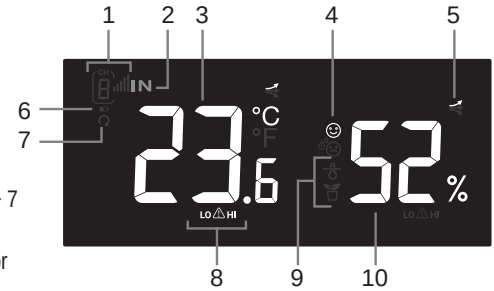

Opmerking:
De batterijstatusindicator wordt alleen weergegeven wanneer de batterij van de sensor zwak is. Bij voldoende batterijstatus is geen indicator zichtbaar.

7.6.4.1 Comfortweergave

De comfortweergave is een grafische voorstelling van het binnenklimaat, gebaseerd op de binnentemperatuur en -luchtvochtigheid.

Te koud	Comfortabel	Te heet

Opmerking:
De comfortweergave kan bij gelijke temperatuur variëren door verschillen in luchtvochtigheid. Bij temperaturen onder 0 °C (32° F) of boven 60° C (140° F) is geen comfortweergave mogelijk.

7.6.5 Wind

1. Windrichtingsweergave (16 punten of 360 graden)
2. Realtime windrichtingsweergave (16 punten)
3. Windstoten (actueel / 10 minuten / 12 uur)
4. Windsnelheid / Beaufort-schaal
5. Alarmindicator voor hoge windsnelheid

7.6.5.1 Weergave van windsnelheid en Beaufort-schaal

De windsnelheid is gedefinieerd als de gemiddelde windsnelheid die tijdens de actualiseringsperiode van 12 seconden is gemeten.
Houd de toets**[WIND]**2 seconden ingedrukt om te wisselen tussen windsnelheid en Beaufort-schaal.

7.6.5.2 Windstoten, 10 minuten, 12-uurs windstoten

Een windstoot is gedefinieerd als de piekwindsnelheid die tijdens de actualiseringsperiode van 12 seconden wordt gemeten.Druk op de toets**[WIND]**om de weergave te wisselen tussen windstoten, 10-minuten-windstoten en 12-uurs windstoten.

7.6.5.3 Beaufort-schaal

De Beaufort-schaal is een internationale schaal voor windsnelheden van 0 (kalm) tot 12 (orkaansterkte)

Beaufort-schaal	Beschrijving	Windsnelheid	Luchtsituatie
0	Kalm	< 1 km/h	Kalm. Rook stijgt recht omhoog.
		< 1 mph	
		< 1knoop	
		< 0,3 m/s	
1	Lichte luchtbe-weging	1,1 ~ 5 km/h	Rook drijft in windrichting weg. Bladeren en windvanen bewegen niet.
		1 ~ 3 mph	
		1 ~ 3 knopen	
		0,3 ~ 1,5 m/s	
2	Lichte bries	6 ~ 11 km/h	Tocht op de huid voelbaar. Bladeren ritse-len. Windvanen beginnen te bewegen.
		4 ~ 7 mph	
		4 ~ 6 knopen	
		1,6 ~ 3,3 m/s	
3	Zwakke bries	12 ~19 km/h	Bladeren en kleine twijgen voortdurend in beweging, lichte vlaggen gestrekt.
		8 ~ 12 mph	
		7 ~ 10 knopen	
		3,4 ~ 5,4 m/s	
4	Matige bries	20 ~28 km/h	Stof en los papier worden opgetild. Takken bewegen.
		13 ~ 17 mph	
		11 ~ 16 knopen	
		5,5 ~ 7,9 m/s	
5	Vrij krachtige bries	29 ~ 38 km/h	Takken van middelmatige grootte bewegen. Kleinere loofbomen beginnen te zwaaien.
		18 ~ 24 mph	
		17 ~ 21 knopen	
		8,0 ~ 10,7 m/s	

Beaufort-schaal	Beschrijving	Windsnelheid	Luchtsituatie
6	Sterke wind	39 ~ 49 km/h 25 ~ 30 mph 22 ~ 27 knopen 10,8 ~ 13,8 m/s	Grotere takken komen in beweging. Fluiten in bovengrondse leidingen. Het gebruik van een paraplu wordt moeilijker. Lege plastic bakken waaien om.
7	Harde wind	50 ~ 61 km/h 31 ~ 38 mph 28 ~ 33 knopen 13,9 ~17,1 m/s	Hele bomen in beweging. Het kost inspanning om tegen de wind in te lopen.
8	Stormachtige wind	62 ~ 74 km/h 39 ~ 46 mph 34 ~ 40 knopen 17,2 ~ 20,7 m/s	Enkele takken breken af. Auto's raken op de weg aan het slingeren. Voortbewegen te voet wordt aanzienlijk belemmerd
9	Storm	75 ~ 88 km/h 47 ~ 54 mph 41 ~ 47 knopen 20,8 ~ 24,4 m/s	Enkele boomtakken breken af en sommige kleinere bomen knakken om. Bouwborden en afzettingen vallen om.
10	Zware storm	89 ~ 102 km/h 55 ~ 63 mph 48 ~ 55 knopen 24,5 ~ 28,4 m/s	Bomen breken af of raken ontworteld, grotere schade aan huizen.
11	Orkaanachtige storm	103 ~ 117 km/h 64 ~ 73 mph 56 ~ 63 knopen 28,5 ~ 32,6 m/s	Zware schade aan gebouwen en in bossen.
12	Orkaan	≥ 118 km/h ≥ 74 mph ≥ 64 knopen ≥ 32.7m/s	Zwaarste verwoestingen en stormschade aan gebouwen en in bossen. Puin en onvastgezette voorwerpen worden rondgeslingerd.

7.6.6 Regen (Rain)

In het gebied **RAIN**(Regen) worden de neerslaghoeveelheid en de regenintensiteit weergegeven.

1. Neerslagperiode en regenintensiteit
2. Meting van de neerslaghoeveelheid of regenintensiteit
3. Alarmindicator voor maximumalarm
4. Niveau van de regenintensiteit

7.6.6.1 Weergavemodus voor neerslag

Druk op de**[RAIN]**-toets om tussen de volgende opties te wisselen:

1. RATE- Actuele neerslagintensiteit (gebaseerd op 10 minuten neerslaggegevens)
2. HOUR- de totale neerslaghoeveelheid van het huidige uur
3. DAY- totale neerslag sinds middernacht (standaard)
4. WEEK- totale neerslag van de huidige week
5. MONTH- totale neerslag van de huidige kalendermaand
6. TOTAL- totale neerslag sinds de laatste reset

7.6.6.2 Definitie van de regenintensiteit

Niveau 1	Niveau 2	Niveau 3	Niveau 4
Lichte regen	Matig	Zware regen	Hevige regen
0.1~ 2,5 mm/h	2.51 ~ 10,0 mm/h	10.1 ~ 50,0 mm/h	> 50,0 mm/h

Opgeslagen totale neerslaghoeveelheid resetten
Houd in de normale modus de**[RAIN]**-toets 6 seconden ingedrukt om de totale neerslagregistratie te resetten.

Opmerking:
Tijdens de installatie van de 8-in-1-draadloze sensor kunnen foutieve meetwaarden optreden. Zodra de installatie afgerond is en correct functioneert, is het raadzaam alle gegevens te resetten en opnieuw met de meting te beginnen

7.6.7 Lichtintensiteit, UV-index en blootstellingsniveau

1. Lichtintensiteit
2. Lichtintensiteit maximumalarm
3. UV-index
4. UV-maximumalarm
5. Weergave van de belichtingssterkte

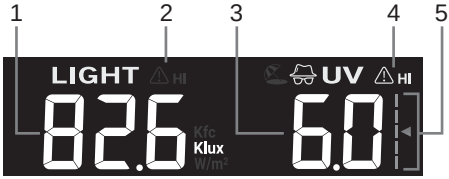

7.6.7.1 Tabel UV-index vs. blootstellingsniveau

Blootstellings-niveau	Laag		Matig			Hoog		Zeer hoog			Extreem	
UV-index	1	2	3	4	5	6	7	8	9	10	11	12~16
Zonnebrandtijd	n.v.t.		45 minuten			30 minuten		15 minuten			10 minuten	
Aanbevolenbe-scherming	n.v.t.		Matig of hoog UV-niveau! Het wordt aanbevolen een zonnebril, een brede hoed en kleding met lange mouwen te dragen.					Zeer hoog of extreem UV-niveau! Het wordt aanbevolen een zonnebril, een brede hoed en kleding met lange mouwen te dragen. Als u buiten moet blijven, dient u beslist een schaduwplek op te zoeken.				

Opmerking:
- De zonnebrandtijd heeft betrekking op het normale huidtype en dient alleen als richtwaarde voor de UV-sterkte. In het algemeen geldt: hoe donkerder de huid, hoe langer (of meer) straling nodig is om op de huid in te werken.
- De lichtintensiteitsfunctie dient voor het detecteren van zonlicht.

7.7 Trendindicator

De trendweergave toont veranderingen in barometer-, temperatuur- en luchtvochtigheidstrends voor de komende minuten.

stijgend	constant	dalend

7.8 Maximum-/minimumwaarden

Het basisstation kan MAX / MIN-meetwaarden zowel dagelijks als sinds de laatste reset registreren.

MAX	MIN	MAX	MIN
Dagelijkse MAX-meetwaarde	Dagelijkse MIN-meetwaarde	MAX-meetwaarde sinds de laatste reset	MIN-meetwaarde sinds de laatste reset

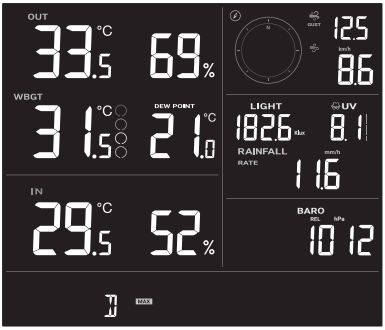

Dagelijkse MAX-recordmodus

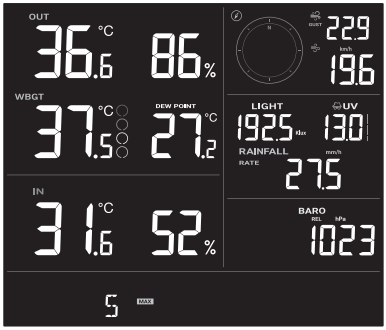

Sinds MAX-recordmodus

7.8.1 MAX/MIN-registratie

Druk in de normale modus op de toets**[MEMORY]**om de registraties op het scherm in de volgende volgorde weer te geven: dagelijkse MAX-registraties→dagelijkse MIN-registraties→ sinds MAX-registraties→sinds MIN-registraties.

Druk op de toets**[INDEX]**om te wisselen tussenWBGT, Feels Like, Heat Index en Wind Chill.

Druk op de toets**[CH]**om te wisselen tussen Indoor en CH 1 ~ 7.

7.8.2 MAX/MIN-registraties wissen

Houd de**[MAX/MIN]**-toets 2 seconden ingedrukt om alle MAX- en MIN-registraties te resetten.

7.9 Achtergrondverlichting

Druk op de toets**[BACK LIGHT / SNOOZE]**om de achtergrondverlichting te wisselen tussen Hi, Lo of Off.

8. De basis met het wifi-netwerk verbinden

8.1 WSLink-configuratie-app downloaden

WSLink

Om het basisstation met het WLAN te verbinden, moet u de configuratie-app „WSLink“ downloaden door de QR-code te scannen of in de App Store of Google Play naar „WSLink“ te zoeken.

App Store

Google Play

De WSLink-app is vereist zodat het basisstation een wifi- en internetverbinding kan maken, de weerserver kan instellen, de sensorkalibratie kan uitvoeren en de firmware kan bijwerken.

Opmerking:

- De WSLink-app dient alleen voor configuratie. Zij wordt niet gebruikt om uw weergegevens op te vragen.
- De WSLink-app kan worden gewijzigd en bijgewerkt.

8.2 Basisstation in AP-modus (Access Point)

1. Wanneer u het basisstation voor het eerst inschakelt, toont het LCD-scherm het knipperende „AP“- en „ “ -symbool om aan te geven dat het zich in de AP-modus (Access Point) bevindt en gereed is voor de wifi-instellingen. U kunt ook de toets**[SENSOR / WI-FI]**6 seconden ingedrukt houden om handmatig naar de AP-modus te gaan.

AP-modus van het basisstation

8.3 Uw basisstation aan WSLink toevoegen

Open de WSLink-app en volg de onderstaande stappen om uw basisstation aan WSLink toe te voegen.

(a) **Pagina „Uw apparaat“**
Tik op het pictogram „Apparaat toevoegen“.

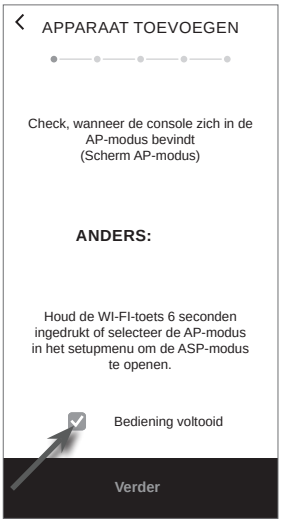

(b) Zorg ervoor dat het basisstation zich in de AP-modus bevindt en vink het vakje „Bediening voltooid“ aan, tik daarna op „Bevestigen“ om naar de systeem-wifi-netwerkpagina van uw smartphone te gaan.

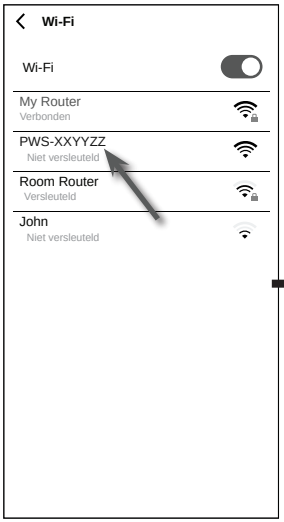

(c) Selecteer de naam van het WLAN-netwerk van het basisstation (de naam begint altijd met PWS-) om uw smartphone met het basisstation te verbinden. Ga daarna terug naar de WSLink-app.

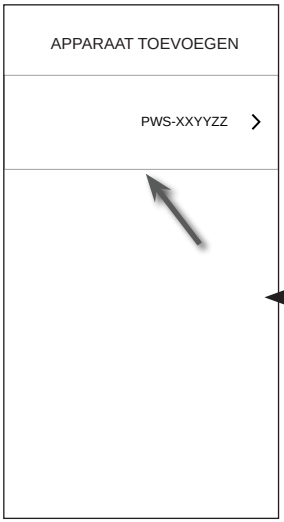

(d) Zodra het basisstation aan WSLink is toegevoegd, verschijnt het bijbehorende pictogram in uw apparatenlijst. Tik erop om de installatie voort te zetten.

Opmerking:

- Wanneer u voor het eerst verbinding maakt, moet u bij het verbinden met het apparaat „Geen internetverbinding“ selecteren.
- Als uw smartphone geen verbinding met het basisstation kan maken, schakel dan de mobiele data / het netwerk van uw smartphone uit en probeer het opnieuw.

8.4 Nieuw basisstation met WSLink instellen

De app begeleidt u aan de hand van de volgende stappen door de instelling.

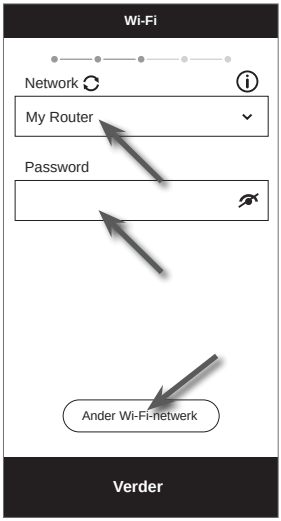

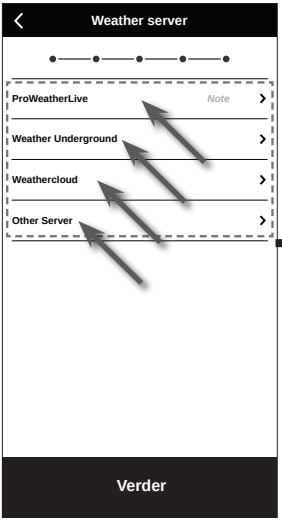

(e)<u>WLAN-pagina</u>
Netwerk: Selecteer het WLAN-netwerk (SSID van de router) voor de verbinding.
Wachtwoord: Voer het WLAN-wachtwoord in.
Ander WLAN-net: Instelling van verborgen WLAN-netwerken.
Verder: Ga naar de pagina „Apparaat bewerken“.

(f)<u>Pagina „Apparaat bewerken“</u>
Naam van het apparaat: Maak een naam voor uw apparaat.
Tijdserver: Selecteer de tijdserver
Tijdzone:selecteer de tijdzone
Locatie: Voer indien nodig uw locatie in.
Verder: Ga naar de pagina „Weerserver“.

(g)<u>Pagina „Weerserver“</u>
Weather Underground:zie hoofdstuk**8.5 (c1).**
Weathercloud:zie hoofdstuk**8.5 (c2).**PWL: zie hoofdstuk**8.5 (c2).**
Andere server:zie hoofdstuk**8.5 (c3).**
Verder: Ga naar de pagina „Instellingen“.

(j)<u>Basisstation verwijderen</u>
Om het apparaat uit de app te verwijderen, veegt u het pictogram van het basisstation naar links en tikt u op de prullenbak.

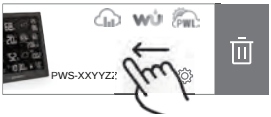

(i)<u>Pagina „Uw apparaat“</u>
De installatie is nu voltooid.
U kunt op elk moment op het pictogram van het basisstation tikken en de instructies volgen om de instellingen voor het basisstation uit te voeren.

(h)<u>Pagina „Instellingen“</u>
Dit is de hoofdpagina van het basisstation; u kunt verschillende instellingspagina’s openen om uw apparaat in te stellen. Zodra u de installatie hebt voltooid, tikt u op „Bevestigen & afsluiten“ om de AP-modus te verlaten.

8.5 Instellen van de weerserver

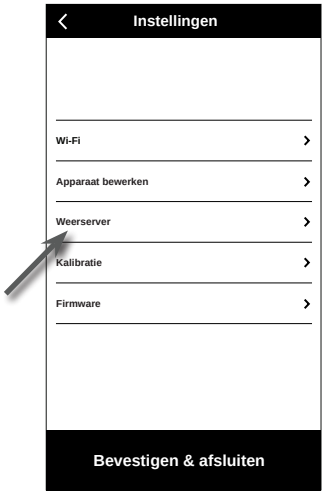

(a) <u>Pagina „Instellingen“</u>
Tik op de instellingenpagina op „Weerserver“.

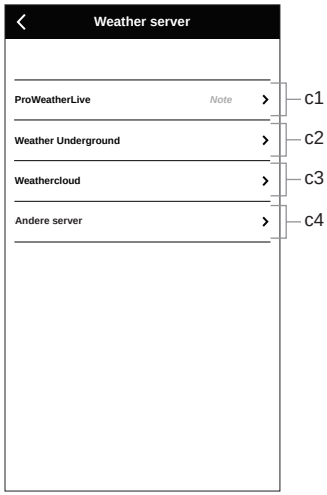

(b) Selecteer de weerserver

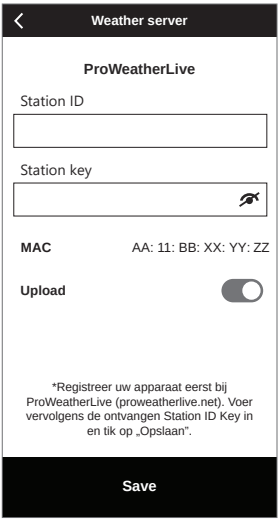

(c1) Uploaden van uw weergegevens naar ProWeatherLive

1. Registreer een account en een weerstation bij proweatherlive.net volgens hoofdstuk 10.4
2. Voer de Stations-ID en de stationssleutel die u van proweatherlive.net hebt ontvangen in dit veld in
3. Schakel het uploaden in (of uit).
4. Tik op "Opslaan".

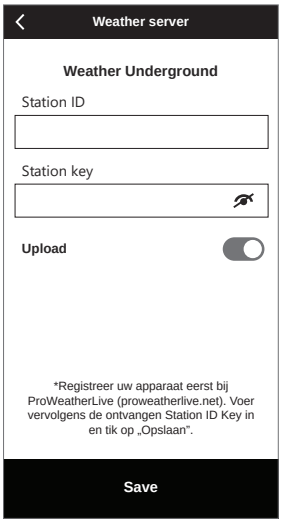

(c2) Upload uw weergegevens naar Weather Underground

1. Registreer een account en een weerstation bij wunderground.com volgens hoofdstuk 10.1
2. Voer de Stations-ID en de stationssleutel die u van WUnderground.com hebt ontvangen in dit veld in
3. Schakel het uploaden in (of uit).
4. Tik op "Opslaan".

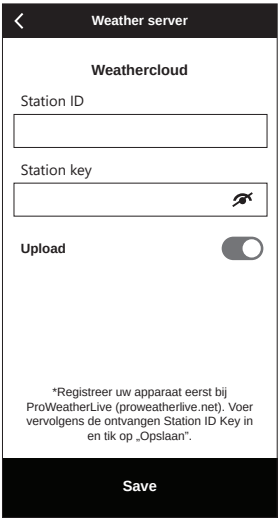

(c3) Uploaden van uw weergegevens naar Weathercloud

1. Registreer een account en een weerstation bij Weathercloud.net volgens hoofdstuk 10.2
2. Voer de door Weathercloud.net ontvangen Stations-ID en stationssleutel in dit veld in
3. Schakel het uploaden in (of uit).
4. Tik op "Opslaan".

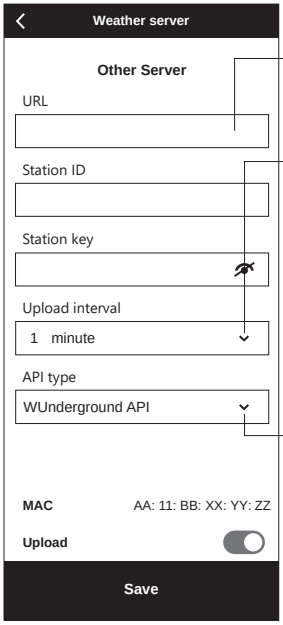

Voer een andere URL in, bijv. : ws.awekas.at www.pwsweather.com

U kunt kiezen:
- 12 seconden
- 15 seconden
- 1 minuut
- 5 minuten

Opmerking: Selecteer hetinterval voor het uploadenovereenkomstig de vereisten van de verschillendeservers (bijv. Awekas 15seconden, PWS 1 minuut).

Selectie:
- WUnderground API
- WSLink API

Opmerking: Voor Awekas, PWS of elke andere URL die compatibel is met de WUnderground API, selecteert u het WUnderground API-type.

(c4) Uploaden naar de aangepaste server (optioneel)

1. Bereid uw aangepaste server voor op basis van WUnderground of WSLink API
2. Voer het URL-adres, de Stations-ID en de stationssleutel van de aangepaste server in.
3. Selecteer het upload-interval en het API-type
4. Schakel het uploaden in (of uit).
5. Tik op "Opslaan".

8.6 Kalibratie

(a) Pagina „Instellingen"
Tik op de instellingenpagina op "Kalibratie".

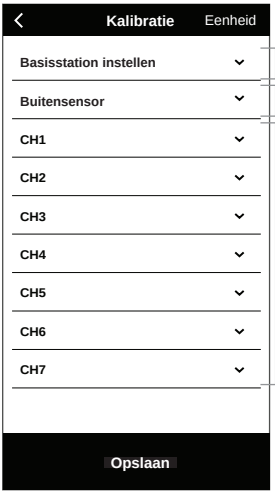

Binnengebied

Buitengebied

Gedeelte voor optionele thermo-hygrosensor(en) (CH1 ~ CH7).

(b) Pagina Kalibratie

1. Indien nodig tikt u op „Eenheid" om de eenheid te wijzigen voordat u de kalibratiewaarde invoert.
2. Tik op het veld en voer de gewenste kalibratie in.
3. Tik op „Opslaan".

Opmerking:

- Voor de meeste parameters is geen kalibratie vereist. De uitzondering is de relatieve luchtdruk, die op zeeniveau moet worden gekalibreerd om hoogte-effecten te compenseren.
- Voor temperatuur en druk berekent en converteert de app de kalibratiewaarde altijd naar °C respectievelijk hPa.

8.7 Firmware

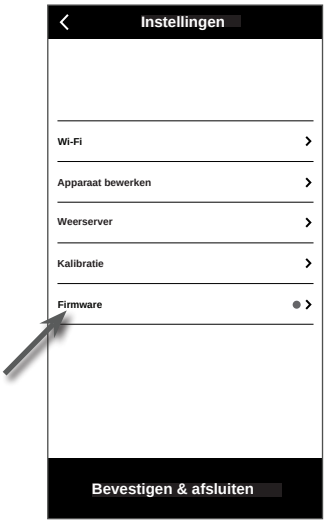

(a) Pagina „Instellingen“
Tik op de instellingenpagina op „Firmware“.

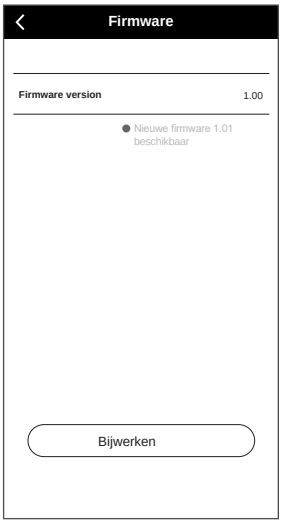

(b) Uw huidige firmwareversie wordt weergegeven. Tik op „Bijwerken“ wanneer er nieuwe firmware beschikbaar is (aangegeven met een rode stip).

Nadat de firmware naar het basisstation is geüpload, controleert u de status van uw apparaat. Meer details vindt u in hoofdstuk 8.1.

8.8 Werking in STA-modus

Wanneer uw smartphone en uw console met hetzelfde wifi-netwerk zijn verbonden, kunt u rechtstreeks toegang krijgen tot de instellingen van de console.

(a) Uw apparaatpagina
Zorg ervoor dat uw console en uw smartphone met hetzelfde netwerk verbonden zijn en tik vervolgens op het pictogram van uw console om de instellingenpagina te openen.

(b) Instellingenpagina (in STA-modus)
De gebruiker kan op tikken om verschillende instellingenpagina’s te openen, behalve Wi-Fi en firmware. Om de instellingen te verlaten, tikt u op „Bevestigen & afsluiten“.

9. Registratie bij weerserverplatforms

De displayconsole kan weergegevens naar ProWeatherLive (PWL), WUnderground en / of Weathercloud uploaden via de wifi-router. U kunt de onderstaande stappen volgen om het account te registreren en uw apparaat op deze platforms in te stellen.

Opmerking:
De website en de app van de cloudserver kunnen zonder voorafgaande aankondiging worden gewijzigd.

9.1 Voor ProWeatherLive (PWL)

*** Dit gebeurt het best op een desktopcomputer of laptop***.

1. Klik op *https://proweatherlive.net* op de knop**„Create Your Account“**en volg de instructies om uw account aan te maken.

Opmerking:
- De stap „Account aanmaken“ vindt u onder https://proweatherlive.net/help
- De website en app van ProWeatherLive (PWL) kunnen zonder voorafgaande aankondiging worden gewijzigd.

2. Log in bij ProWeatherLive en klik vervolgens op**„Apparaten bewerken“**in het pulldownmenu.

3. Klik op de pagina**„Apparaten bewerken“**op**„+Toevoegen“**in de rechterbovenhoek om een nieuw apparaat aan te maken. De Stations-ID en de sleutel worden direct gegenereerd. Noteer deze en klik vervolgens op „FINISH“ om het tabblad „Station“ aan te maken.

4. Klik op**„Bewerken“**in de rechterbovenhoek van het tabblad „Zender“.

5. Voer de „Apparaatnaam“, het „MAC-adres van het apparaat“, de „Hoogte“, de „Breedtegraad“ en de „Lengtegraad“ in en selecteer uw tijdzone op het tabblad „Station“, en klik vervolgens op**„Bevestigen“**om de instelling op te slaan.

Opmerking:
Het MAC-adres van het apparaat bevindt zich aan de achterzijde van de console.

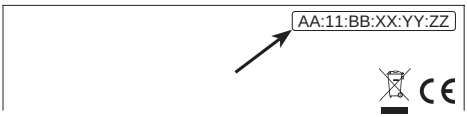

- De weersituatie en de weersvoorspelling zijn gebaseerd op de ingevoerde breedte- en lengtegraden, die ook worden gebruikt voor de berekening van zonsopgang, zonsondergang, maanopgang en maanondergang
- Voer een negatief teken in voor breedte- of lengtegraden wanneer het om het zuiden respectievelijk westen gaat. Bijvoorbeeld: 33,8682 zuid is „-33,8682“ ; 74,3413 west is „-74,3413“

6. U moet de Stations-ID en de sleutel in de WSLink-app invoeren. Details vindt u in **Hoofdstuk 8.5(c1).**

10. Een account bij WUnderground & Weathercloud aanmaken

Het basisstation kan weergegevens via de WLAN-router uploaden naar WUnderground, Weathercloud of de cloudserver van een derde partij. Volg de volgende stappen om uw apparaat in te stellen.

Opmerking:
De weerserver-website en de app kunnen te allen tijde zonder voorafgaande aankondiging worden gewijzigd.

10.1 Voor Weather Underground (WU)

1. Klik onder *https://www.wunderground.com* op „**Join**“ („Lid worden“) in de rechterbovenhoek om de registratiepagina te openen. Volg de instructies om uw account aan te maken.

2. Nadat u uw account hebt aangemaakt en de e-mailvalidatie hebt voltooid, gaat u terug naar de WUndergound-website om in te loggen. Klik vervolgens bovenaan op de knop „*My Profile*“ („Mijn profiel“) om het dropdownmenu te openen en klik op**„My Weather Station“**(„Mijn weerstation“).

3. Onderaan de pagina „Mijn weerstation“ klikt u op de knop „Nieuw apparaat toevoegen“ om uw apparaat toe te voegen.
4. Selecteer in de stap „Apparaattype selecteren“ in de lijst „Other“ (Andere) en druk vervolgens op „Next“ (Verder).

5. Selecteer in de stap „Apparaatnaam & locatie instellen“ uw locatie op de kaart en druk vervolgens op „Next“ (Verder).

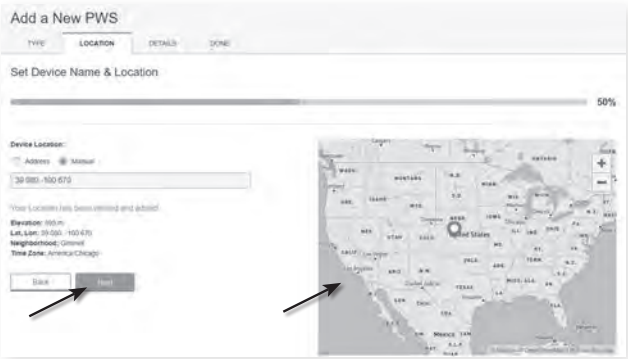

6. Volg de instructies voor het invoeren van uw stationsinformatie; in de stap „Meer over uw apparaat“: (1) voer een naam voor uw weerstation in. (2) vul de overige informatie in (3) selecteer „**I Accept**“ (Ik accepteer) om de privacyvoorwaarden van Weather Underground te accepteren, (4) klik op „**Next**“ (Verder) om uw Stations-ID en uw sleutel aan te maken.

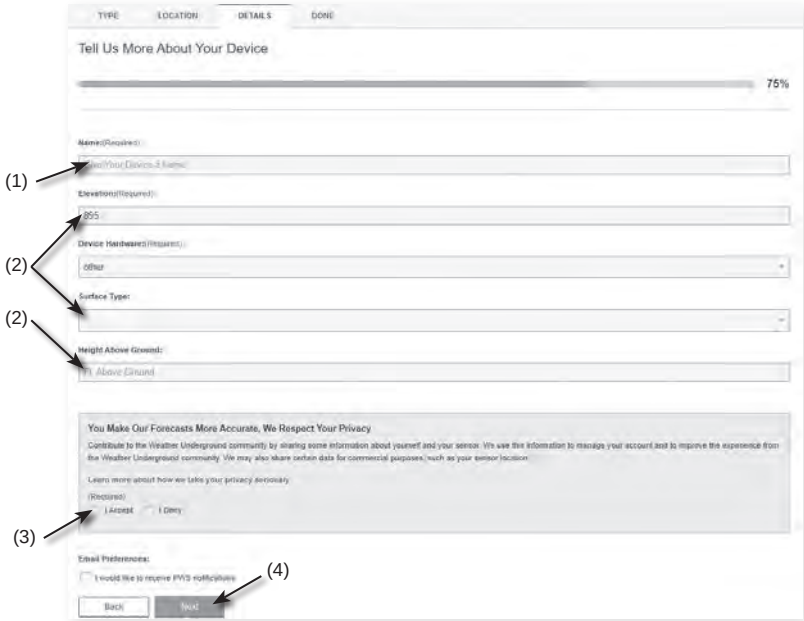

7. Noteer uw „Station ID“ en uw „Station Key“ (stationssleutel) voor de verdere instelstappen.

8. Selecteer in de in**Hoofdstuk 5.5**genoemde instelinterface in de eerste regel van het gedeelte voor het instellen van de weerserver Weather Underground en voer vervolgens de door Weather Underground toegewezen Stations-ID en sleutel in, en volg de instructies om de instelling te voltooien.
9. Uw gegevens worden nu naar Weather Underground geüpload.

10.2 Voor Weathercloud (WC)

1. Voer onder *https://weathercloud.net* uw gegevens in in het gedeelte „**Join us today**“ („Vandaag lid worden“) en volg vervolgens de instructies om uw account aan te maken.

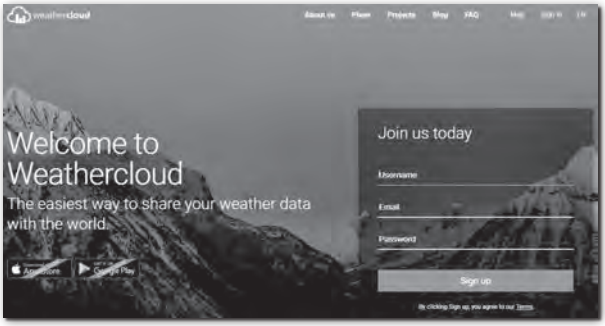

2. Meld u aan bij Weathercloud en ga vervolgens naar de pagina „Devices“ („Apparaten“), klik op „+ New“ („+ Nieuw“) om een nieuw apparaat aan te maken.

3. Voer alle informatie in op de pagina**„Nieuw apparaat aanmaken“**, selecteer in het keuzemenu**„Model*“**de „**W100-serie**“ onder het gedeelte „**CCL**“. Selecteer in het keuzemenu „Link type*“ (koppelingstype*) de „INSTELLINGEN“, klik daarna op**Aanmaken**.

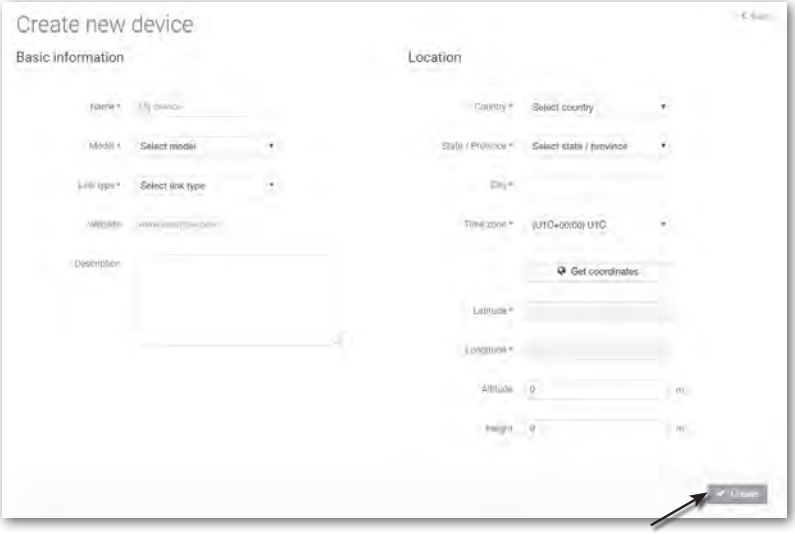

4. Noteer uw ID en uw sleutel voor de verdere instelstappen.

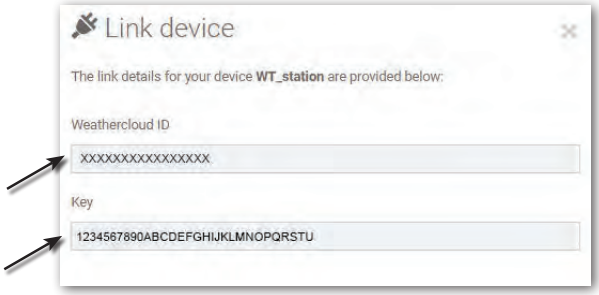

5. Selecteer in de in**Hoofdstuk 5.5**genoemde instelinterface Weathercloud in de tweede regel van het gedeelte voor het instellen van de weerserver, voer vervolgens de Stations-ID en de door Weathercloud toegewezen sleutel in en volg de stappen om de instelling te voltooien.

10.3 Awekas

1. Een gedetailleerde aanvullende handleiding voor het aanmaken van een account en het instellen van de verbinding voor AWEKAS is via het volgende internetadres te downloaden (Duits of Engels): *https://archive.bresser.de/download/awekas/manual*

10.4 PWSWeather

1. Een gedetailleerde aanvullende handleiding voor het aanmaken van een account en het instellen van de verbinding voor PWSWeather is via het volgende internetadres te downloaden (Duits of Engels): *https://archive.bresser.de/download/pwsweather/manual*

11. Weergave van uw weergegevens op de weerserver(s)

Via de website van de weerserver of de app kunt u de gegevens overal bekijken.

11.1 Uw weergegevens in ProWeatherLive bekijken

1. Onder *https://proweatherlive.net* kunt u inloggen op uw ProWeatherLive-account.
2. Als uw apparaat is verbonden, worden de live weergegevens van uw apparaat op de dashboardpagina weergegeven.

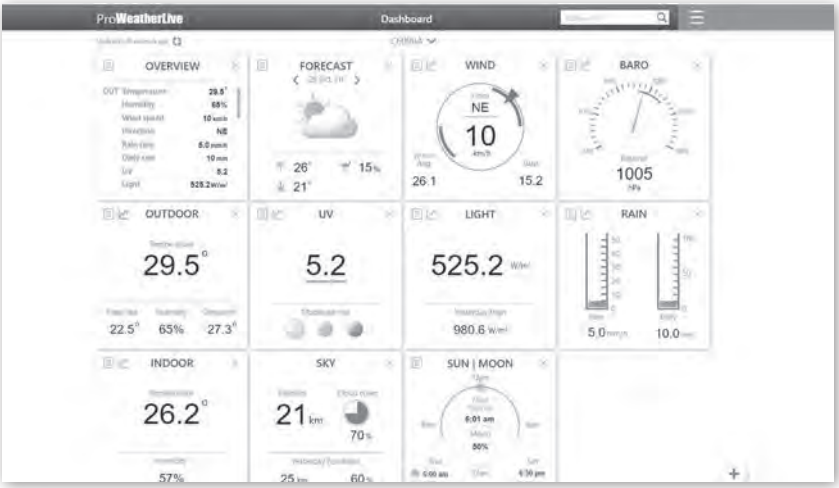

12. Live-gegevens via WUnderground & Weathercloud bekijken

12.1 Uw weergegevens via WUnderground bekijken

Log in op uw account.
Om de live-gegevens van uw weerstation in een webbrowser (pc- of mobiele versie) te bekijken, gaat u naar *http://www.wunderground.com* en voert u vervolgens uw Stations-ID in het zoekveld in. Uw weergegevens worden op de volgende pagina weergegeven. U kunt ook inloggen op uw account om de geregistreerde gegevens van uw weerstation te bekijken en te downloaden.

Een andere manier om uw station te bekijken is via de URL-balk van de webbrowser; u kunt hieronder de URL in de adresbalk invoeren:

https://www.wunderground.com/dashboard/pws/XXXX

Vervang XXXX door uw Wunderground Stations-ID om direct naar de live-weergave van uw station te gaan.

12.2 Uw weergegevens via WEATHERCLOUD bekijken

1. Om de live-gegevens van uw weerstation in een webbrowser (pc- of mobiele versie) te bekijken, gaat u naar https://weathercloud.net en meldt u zich aan met uw eigen account.

2. Klik op het

symbool in het 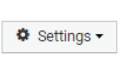

pulldownmenu van uw station.

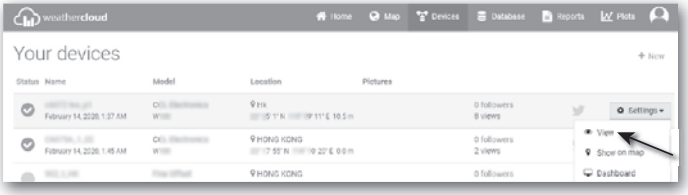

3. Klik op het symbool „**Current**“ („Actueel“), „**Wind**“, „**Evolution**“ („Ontwikkeling“) of „**Inside**“ („Binnen“), om de live-gegevens van uw weerstation weer te geven.

12.3 Weergave van weerservergegevens via de WSLink-app

Met de WSLink-app kan de gebruiker op het koppelingssymbool van de ProWeatherLive-, Wunderground- of Weathercloud-website op de pagina "Uw apparaat" tikken om direct toegang te krijgen tot de live weergegevens op zijn dashboard.

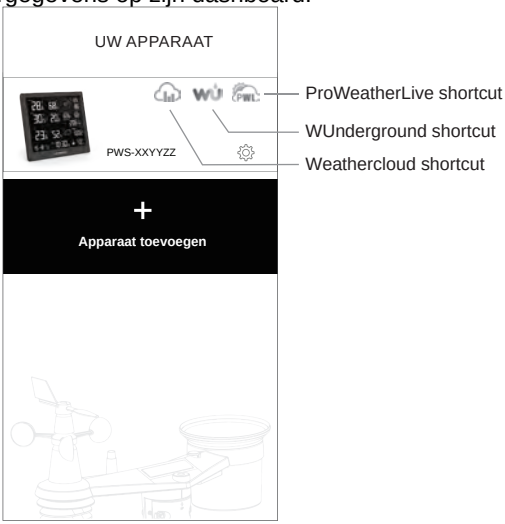

12.4 ProWeatherLive-app

ProWeatherLive-apps voor Android en iOS zijn naast proweatherlive.net beschikbaar. Zoek "proweatherlive" in de iOS App Store of op Google Play.

13. Onderhoud

13.1 Firmware-update

Het basisstation ondersteunt OTA-firmware-updates. De firmware kan via de WSLink-app op elk moment (wanneer nodig) worden bijgewerkt.

13.1.1 Stappen voor de firmware-update

1. De nieuwste firmware wordt automatisch naar uw smartphone gedownload. Verbind eenvoudig uw basisstation ermee om de firmwareversie te controleren (zie **Hoofdstuk 8.7**).
2. Volg de stappen in de app om het OTA-bestand van de smartphone naar het basisstation over te zetten
3. Zodra het bestand is overgezet, start het basisstation met de update. De updatetijd bedraagt ongeveer 5 tot 10 minuten. Tijdens de update wordt de voortgang weergegeven (bij 100 is het proces voltooid).

4. Het basisstation wordt opnieuw gestart zodra de update is voltooid.
5. Het basisstation blijft in de**AP-modus**, zodat u de firmwareversie en alle huidige instellingen kunt controleren. Houd de**[SENSOR / WI-FI]**-toets 6 seconden ingedrukt om de AP-modus weer te verlaten.

Belangrijke opmerking:

- De stroomvoorziening van het apparaat mag tijdens de firmware-update in geen geval worden onderbroken!
- Zorg ervoor dat de wifi-verbinding stabiel is.
- Bedien tijdens de update de telefoon en het basisstation niet, totdat de update is voltooid.
- Tijdens de firmware-update stopt het basisstation met het uploaden van gegevens naar de weerserver. Zodra de firmware-update succesvol is voltooid, maakt het basisstation opnieuw verbinding met uw wifi-router en begint het weer met het uploaden van de weergegevens. Als het basisstation geen verbinding met uw router kan maken, open dan de WSLink-app om het opnieuw in te stellen.
- Als na de firmware-update de setup-informatie ontbreekt, voer de setup-informatie dan opnieuw in.
- Het firmware-updateproces brengt een potentieel risico met zich mee, waardoor geen 100% succes kan worden gegarandeerd. Als de update mislukt, houdt u de toets**[+ / WIND]**of**[- / BARO]**10 seconden ingedrukt enherhaal vervolgens de bovenstaande stap om de update opnieuw uit te voeren.

13.2 Batterijen vervangen

Als de indicator voor een zwakke batterij "▭" in de buurt van het antennesymbool verschijnt, betekent dit dat de huidige batterijcapaciteit van de sensor laag is. Vervang deze door nieuwe batterijen.

13.2.1 Multisensor handmatig synchroniseren

Bij elke batterijenwissel van de 8-in-1-multisensor of andere extra sensoren moet de synchronisatie opnieuw handmatig worden uitgevoerd.

1. Vervang altijd alle batterijen van de draadloze multisensor door nieuwe.
2. Druk op de**[SENSOR /WI-FI]**-toets op het basisstation om naar de sensor-synchronisatiemodus te gaan (zoals aangegeven door de knipperende antenne).

13.3 Resetten en fabrieksreset

Om het basisstation te resetten en opnieuw te starten, drukt u eenmaal op de**[RESET]**-toetsof verwijdert u de back-upbatterij en trekt u vervolgens de netadapter uit het stopcontact.
Om de fabrieksinstellingen te herstellen en alle gegevens te wissen, houdt u de**[RESET]** -toets6 seconden ingedrukt.

13.4 Onderhoud van de draadloze 8-in-1-multisensor

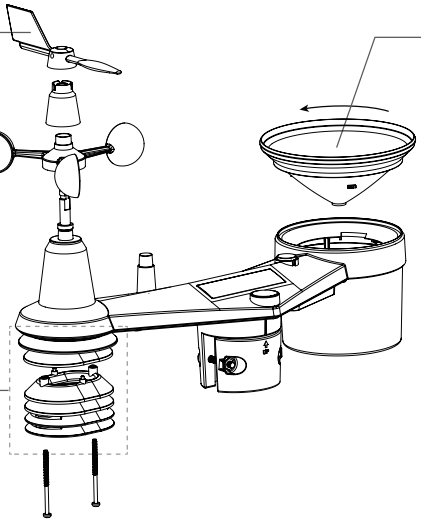

DE WINDVAAN VERVANGEN
Schroef de windvaan los en vervang deze.

DE WINDSCHALEN VERVANGEN
1. Schroef de bovenste kap los en verwijder deze.
2. Verwijder de windschalen en vervang deze.

REINIGING VAN DE THERMO-HYGRO-SENSOR
1. Verwijder de 2 schroeven aan de onderzijde van het zonnescherm.
2. Trek de bescherming voorzichtig eruit.
3. Verwijder vuil en insecten zorgvuldig van de sensorbehuizing (de binnenzijde van de sensor mag niet in contact komen met vocht).
4. Reinig de bescherming met water om vuil of insecten te verwijderen.
5. Monteer alle onderdelen opnieuw wanneer zij gereinigd zijn en weer volledig droog zijn.

DE REGENMETER REINIGEN
1. Open de regenopvangtrechter door deze 30° tegen de klok in te draaien.
2. Neem de trechter voorzichtig af.
3. Verwijder afzettingen en insecten en reinig.
4. Plaats de trechter terug wanneer deze gereinigd is en weer volledig droog is.

De levensduur van een weerstation wordt grotendeels beïnvloed door de omgeving; zie de volgende voorbeelden: kustgebieden, moerasgebieden of wetlands. Zoute lucht, zoutnevel en verzuring zijn de moeilijkste omstandigheden voor de levensduur van een weerstation. Zij kunnen lagers, sensorplaten (temperatuur, vochtigheid enz.), montageonderdelen en andere bewegende delen laten corroderen. In deze omgeving zal de verwachte levensduur van het product afnemen. Onze printplaten zijn conform gecoat om deze corrosie te voorkomen. Digitale thermometer- en hygrometersensoren zijn afhankelijk van de veranderende weerstand van het metaal, waardoor corrosie sneller optreedt wanneer zij gedurende langere tijd aan een hoge luchtvochtigheid worden blootgesteld. Langdurig contact met hoge luchtvochtigheid, of deze nu zout of zuur is, kan gemakkelijk tot voortijdige uitval van metalen onderdelen leiden. In een hete en droge omgeving wordt de levensduur niet zo sterk beïnvloed. Ook orkanen en tropische stormen kunnen de levensduur van weerstations verkorten.

14. Probleemoplossing

Probleem	Oplossing
De 8-in-1-multisensor heeft een zwakke of helemaal geen verbinding.	1. Zorg ervoor dat de multisensor zich binnen het zendbereik bevindt. 2. Als het probleem aanhoudt, reset dan de sensor en synchroniseer deze opnieuw met het basisstation.
Geen WLAN-verbinding	1. Controleer het WLAN-symbool op het display; dit moet worden weergegeven wanneer de verbinding succesvol tot stand is gebracht 2. Controleer op de SETUP-pagina van het basisstation of de WLAN-instellingen (naam van de router, beveiligingstype, wachtwoord) correct zijn 3. Zorg ervoor dat u met de 2,4-GHz-frequentieband van de WLAN-router bent verbonden (5 GHz wordt niet ondersteund)
Het apparaat kan niet aan WSLink worden toegevoegd	1. Zorg ervoor dat u de nieuwste versie van WSLink gebruikt 2. Zorg ervoor dat uw apparaat zich in de AP-modus bevindt. 3. Zorg ervoor dat er geen andere smartphone met uw apparaat is verbonden.
Na de eerste instelling worden de gegevens niet bij WUnderground of Weathercloud weergegeven	1. Houd er rekening mee dat het enkele minuten tot enkele uren kan duren voordat WUnderground of Weathercloud uw geüploade gegevens heeft gevalideerd. 2. Probeer de WUnderground- of Weathercloud-website te vernieuwen.
Gegevens worden niet geüpload naar PWL, WUnderground of Weathercloud	1. Zorg ervoor dat de WLAN-verbinding van het basisstation stabiel is. 2. Controleer op de SETUP-pagina van het basisstation of uw Stations-ID en uw stationssleutel correct zijn.
Onjuiste neerslagwaarden	1. Zorg ervoor dat de regenmeter schoon is, zodat de kantelbak soepel kan functioneren . 2. Zorg ervoor dat de sensor stabiel en horizontaal is gemonteerd, zodat de kantelbak correct kan functioneren.
Temperatuurmeting overdag te hoog	1. Plaats de sensor in een open gebied en minimaal 1,5 m boven de grond. 2. Let erop dat de sensor niet te dicht bij warmtebronnen of constructies staat, zoals gebouwen, trottoirs, muren of airconditioners.
’s Nachts kan zich onder de UV-sensor wat condenswater vormen	Dit verdwijnt wanneer de temperatuur overdag weer stijgt en beïnvloedt de prestaties van het apparaat niet.

15. Technische gegevens

15.1 Basisstation

Algemene gegevens	
Afmetingen (B x H x D)	219 x 200 x 26mm (8.6 x 7.9 x 1.0 in) zonder voet
Gewicht	670g (zonder batterijen)
Hoofdvoeding	DC 5 V, 1A adapter
Back-upbatterij	CR2032
Bedrijfstemperatuurbereik	-5˚C ~ 50˚C
Luchtvochtigheidsbereik	RV 10~90% niet-condenserend
Ondersteunde sensor	- 1x draadloze 8-in-1-multisensor - Draadloze thermo-hygrosensor

Draadloze signaalfrequentie (afhankelijk van de landversie)	868Mhz (EU- of UK-versie)
Specificaties voor tijdgerelateerde functies	
Tijdweergave	HH (uren): MM (minuten)
Tijdformaat	12 uur AM / PM of 24 uur
Datumweergave	DD (dagen) / MM (maanden) of MM / DD
Tijdsynchronisatiemethode	Internet-tijdsynchronisatie
Talen voor de weekdag	EN / DE / FR / ES / IT / NL / RU
Instelapp	
App-naam	WSLink 1.6 of hoger
App-downloadplatform	Google Play en Apple Store
Ondersteunde platforms	Android-smartphone of iPhone
Weerplatform	
ProWeatherLive	
Website	https://proweatherlive.net
App-naam	ProWeatherLive
Ondersteund platform	Android-smartphone of iOS (iPhone)
WUnderground	
Website	https://www.wunderground.com
Weathercloud	
Website	https://weathercloud.net
WI-FI-communicatiespecificatie	
Standaard	802.11 b/g/n
Bedrijfsfrequentie :	2.4GHz
Ondersteund routerbeveiligingstype	WPA / WPA2, WPA3, OPEN, WEP (WEP ondersteunt alleen hexadecimale wachtwoorden)
Barometer (Opmerking: gegevens worden door de console gedetecteerd)	
Barometereenheid	hPa, inHg en mmHg
Meetbereik	540 ~ 1100hPa
Nauwkeurigheid	(700 ~ 1100hPa ± 5hPa) / (540 ~ 696hPa ± 8hPa) (20.67 ~ 32.48inHg ± 0.15inHg) / (15.95 ~ 20.55inHg ± 0.24inHg) (525 ~ 825mmHg ± 3.8mmHg) / (405 ~ 522mmHg ± 6mmHg) Typisch bij 25°C (77°F)
Resolutie	1hPa / 0.01inHg / 0.1mmHg
Binnentemperatuur (Opmerking: gegevens worden door de console geregistreerd)	
Temperatuureenheid	°C en °F
Nauwkeurigheid	≤0°C ± 2°C (≤32°F ± 3.6°F) >0 °C ± 1°C (>32 °F ± 1.8°F)
Resolutie	°C / °F (1 decimaal)
Luchtvochtigheid binnen (Opmerking: gegevens worden door de console geregistreerd)	
Luchtvochtigheidseenheid	%
Nauwkeurigheid	1 ~ 9% RV ± 8% RV @ 25°C (77°F) 10 ~ 90% RV ± 5% RV @ 25°C (77°F) 90 ~ 99% RV ± 8% RV @ 25°C (77°F)
Resolutie	1%
Buitentemperatuur (Opmerking: gegevens worden door de 8-in-1-sensor geregistreerd)	
Temperatuureenheid	°C en °F
WBGT-weergavebereik	10 ~ 50°C
Feels like-weergavebereik	-65 ~ 50°C

Weergavebereik hitte-index	26 ~ 50°C
Windchill-weergavebereik	-65 ~ 18°C (windsnelheid > 4.8km/h)
Weergavebereik dauwpunt	-20 ~ 80°C
Nauwkeurigheid	0.1 ~ 60°C ± 0.4°C (32.2 ~ 140°F ± 0.7°F) -19.9 ~ 0°C ± 0.7°C (-3.8 ~ 32°F ± 1.3°F) -40 ~ -20°C ± 1°C (-40 ~ -4°F ± 1.8°F)
Resolutie	°C / °F (1 decimaal)
Buitenluchtvochtigheid (Opmerking: gegevens worden door de 8-in-1-sensor geregistreerd)	
Luchtvochtigheidseenheid	%
Nauwkeurigheid	1~9% RV ± 5% RV @25°C (77°F) 10~90% RV ± 3.5% RV @25°C (77°F) 91~99% RV ± 5% RV @25°C (77°F)
Resolutie	1%
Windsnelheid en -richting (Opmerking: gegevens worden door de 8-in-1-sensor geregistreerd)	
Eenheid windsnelheid	mph, m/s, km/h en knots
Weergavebereik van de windsnelheid	0 ~ 112mph, 50m/s, 180km/h, 97knots
Resolutie	mph, m/s, km/h en knopen (1 decimaal)
Nauwkeurigheid van de snelheid	< 5m/s: +/- 0.8m/s; > 5m/s: +/- 10% (afhankelijk van welke waarde groter is)
Weergavemodus van de windrichting	16 richtingen
Regen (Opmerking: gegevens worden door de 8-in-1-sensor geregistreerd)	
Eenheid voor neerslag	mm en in
Eenheid voor de regenintensiteit	mm/h en in/h
Nauwkeurigheid	±7% of 1 kiep
Bereik	0 ~ 19999mm (0 ~ 787.3 in)
Resolutie	0,254 mm (3 decimalen in mm)
UV-index (Opmerking: gegevens worden door de 8-in-1-sensor geregistreerd)	
Weergavebereik	0 ~ 16
Resolutie	Integer
Lichtintensiteit (Opmerking: gegevens worden door de 8-in-1-sensor geregistreerd)	
Eenheid van de lichtintensiteit	Klux, Kfc en W/m²
Weergavebereik	0 ~ 200Klux
Resolutie	Klux, Kfc en W/m² (2 decimalen)

15.2 8-in-1-draadloze sensor

Afmetingen (B x H x D)	343.5 x 393,5 x 136mm (13,5 x 15,5 x 5,35in) geïnstalleerde montage
Gewicht	610 g (batterijen niet inbegrepen)
Hoofdvoeding	3 x 1,5-V-batterijen maat AA (niet-oplaadbare lithiumbatterijen aanbevolen)
Weergegevens	Temperatuur, luchtvochtigheid, windsnelheid, windrichting, neerslag, UV-index en lichtintensiteit
Draadloos zendbereik	150 m
Radiofrequentie (afhankelijk van de landversie)	868 Mhz (EU of UK)
Transmissie-interval	12 seconden

Bedrijfstemperatuurbereik	-40 ~ 60°C (-40 ~ 140°F) Niet-oplaadbare lithiumbatterijen vereist bij lage temperaturen
Bedrijfsluchtvochtigheids-bereik	1% ~ 99% RH

16. EG-conformiteitsverklaring

Bresser GmbH verklaart hierbij dat het radioapparatuurtype met artikelnummer 7004406 voldoet aan Richtlijn 2014/53/EU. De volledige tekst van de EG-conformiteitsverklaring is beschikbaar via het volgende internetadres:
www.bresser.de/download/7004406/CE/7004406_CE.pdf

16.1 Afvalverwijdering

Voer de verpakkingsmaterialen gescheiden af. Neem bij het afvoeren van het apparaat de actuele wettelijke bepalingen in acht. Informatie over correcte afvalverwijdering krijgt u bij de gemeentelijke afvaldiensten of bij de milieudienst.

Gooi elektrische apparaten niet weg via het huisvuil! Volgens Richtlijn 2002/96/EG van het Europees Parlement betreffende afgedankte elektrische en elektronische apparatuur en deomzetting daarvan in Duits recht moeten gebruikte elektrische apparaten gescheiden worden ingezameld en aan een milieuvriendelijke verwerking worden toegevoerd.

Volgens de voorschriften voor batterijen en accu's is afvoer via het normale huisvuil uitdrukkelijk verboden. Voer uw gebruikte batterijen af zoals wettelijk voorgeschreven – bij een lokaal inzamelpunt of in de detailhandel. Afvoer via het huisvuil is in strijd met de batterijrichtlijn.

Batterijen die giftige stoffen bevatten, zijn gemarkeerd met een teken en een chemisch symbol. „Cd“ = cadmium, „Hg“ = kwik, „Pb“ = lood.

[1] Batterij bevat cadmium
[2] Batterij bevat kwik
[3] Batterij bevat lood

16.2 Garantie

De reguliere garantieperiode bedraagt 2 jaar en begint op de dag van aankoop. Om gebruik te kunnen maken van een verlengde, vrijwillige garantieperiode zoals op de verpakking aangegeven, is registratie op onze website vereist. De volledige garantievoorwaarden en informatie over garantieverlenging en serviceprestaties kunt u inzien op: www.bresser.de/warranty_terms

Service

DE AT CH BE

Bei Fragen zum Produkt und eventuellen Reklamationen nehmen Sie bitte zunächst mit dem Service-Center Kontakt auf, vorzugsweise per E-Mail.

E-Mail: service@bresser.de
Telefon*: +49 28 72 80 74 210

BRESSER GmbH
Kundenservice
Gutenbergstr. 2
46414 Rhede
Deutschland

*Lokale Rufnummer in Deutschland (Die Höhe der Gebühren je Telefonat ist abhängig vom Tarif Ihres Telefonanbieters); Anrufe aus dem Ausland sind mit höheren Kosten verbunden.

GB IE

Please contact the service centre first for any questions regarding the product or claims, preferably by e-mail.

E-Mail: service@bresseruk.com
Telephone*: +44 1342 837 098

BRESSER UK Ltd.
Suite 3G, Eden House
Enterprise Way
Edenbridge, Kent TN8 6HF
Great Britain

*Number charged at local rates in the UK (the amount you will be charged per phone call will depend on the tariff of your phone provider); calls from abroad will involve higher costs.

FR BE

Si vous avez des questions concernant ce produit ou en cas de réclamations, veuillez prendre contact avec notre centre de services (de préférence via e-mail).

E-Mail: sav@bresser.fr
Téléphone*: 00 800 6343 7000

BRESSER France SARL
Pôle d'Activités de Nicopolis
314 Avenue des Chênes Verts
83170 Brignoles
France

*Prix d'un appel local depuis la France ou Belgique

NL BE

Als u met betrekking tot het product vragen of eventuele klachten heeft kunt u contact opnemen met het service centrum (bij voorkeur per e-mail).

E-Mail: info@bresserbenelux.nl
Telefoon*: +31 528 23 24 76

BRESSER Benelux B.V.
Donau 5-12
7908 HA Hoogeveen
Nederland

*Het telefoonnummer wordt in het Nederland tegen lokaal tarief in rekening gebracht. Het bedrag dat u per gesprek in rekening gebracht zal worden, is afhankelijk van het tarief van uw telefoon provider; gesprekken vanuit het buitenland zullen hogere kosten met zich meebrengen.

ES PT

Si desea formular alguna pregunta sobre el producto o alguna eventual reclamación, le rogamos que se ponga en contacto con el centro de servicio técnico (de preferencia por e-mail).

E-Mail: servicio.iberia@bresser-iberia.es
Teléfono*: +34 91 67972 69

BRESSER Iberia SLU
c/Valdemorillo,1 Nave B
P.I. Ventorro del Cano
28925 Alcorcón Madrid
España

*Número local de España (el importe de cada llamada telefónica dependen de las tarifas de los distribuidores); Las llamadas des del extranjero están ligadas a costes suplementarios..

Bresser GmbH
Gutenbergstraße 2
46414 Rhede · Germany

www.bresser.de

@BresserEurope

Bresser Benelux B.V.
Donau 5-12
7908 HA Hoogeveen
Nederland

Onder voorbehoud van fouten en technische wijzigingen.
Manual_7004406_WIFI-Weerstation-8in1_nl_BRESSER_v062024a